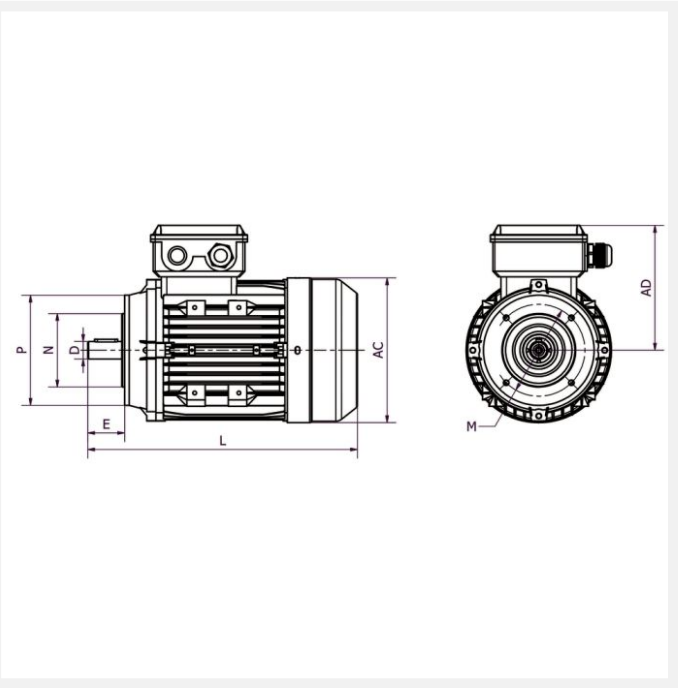


# IE1 MH1-90S2 1,5kW 2P 230/400 B14 FT115 LL

Référence : MH1-90 S2
Code article : 23281342

Classe de rendement : IE1
Matière carcasse : Aluminium

1 autre visuel pour cet article disponible en annexe p.3/3

IP55 | S3 60% | 400V 50Hz

| | |
|---|---|
| **Poids (kg) :** | 12 |
| **Forme construction :** | B14 |

| U [V] | f [Hz] | P [kW] | I [A] | n [min-1] | cos phi | Classe | η 100% |
|---|---|---|---|---|---|---|---|
| 230 | 50 | 1,5 | 5,36 | 2820 | 0,88 | IE1 | 78,9 |
| 400 | 50 | 1,5 | 3,1 | 2820 | 0,88 | IE1 | 78,9 |

## Dimensions

| | |
|---|---|
| **AC (mm) :** | 175 |
| **L (mm) :** | 322 |
| **TBL (mm) :** | 86 |
| **TBW (mm) :** | 86 |
| **D (mm) :** | 24 |
| **E (mm) :** | 50 |
| **F (mm) :** | 8 |

| | |
|---|---|
| **A (mm) :** | 140 |
| **H (mm) :** | 90 |
| **HD (mm) :** | 215 |
| **AD (mm) :** | 125 |
| **AB (mm) :** | 175 |
| **K (mm) :** | 10 |
| **C (mm) :** | 56 |
| **M (mm) :** | 115 |
| **P (mm) :** | 140 |
| **N (mm) :** | 95 |
| **S (mm) :** | M8 |
| **T (mm) :** | 3 |
| **B (mm) :** | 100 |

## Boîte à bornes

| | |
|---|---|
| **Position boîte à bornes :** | Dessus |
| **PE raccordement (mm) :** | M20x1.5 |

## Caractéristiques

| | |
|---|---|
| **Référence :** | MH1-90 S2 |
| **Service :** | S3-60% |
| **Nombre de pôles :** | 2 |
| **Courant de démarrage relatif (A) :** | 6 |
| **Couple nominal (N.m) :** | 5,1 |
| **Couple de démarrage relatif (Cd/Cn) :** | 2,2 |
| **Couple maximum relatif (Cm/Cn) :** | 2,3 |
| **Classe d'isolation :** | F |

| | |
|---|---|
| **Classe d'échauffement :** | B |
| **Pression sonore (dB(A)) :** | 78 |
| **Equilibrage / classe de vibration :** | Rotors équilibrés dynamiquement avec « demi clavette ». Classe de vibration A selon la norme CEI60034-14. |

## Construction

| | |
|---|---|
| **Matière carcasse :** | Aluminium |
| **Matière flasque :** | Aluminium |
| **Couleur RAL :** | RAL 9006, aluminium blanc. |
| **Roulement côté D :** | 6205-ZZ |
| **Roulement côté N :** | 6204-ZZ |
| **Joint côté D :** | 25x37x7 |
| **Joint côté N :** | 20x34x7 |