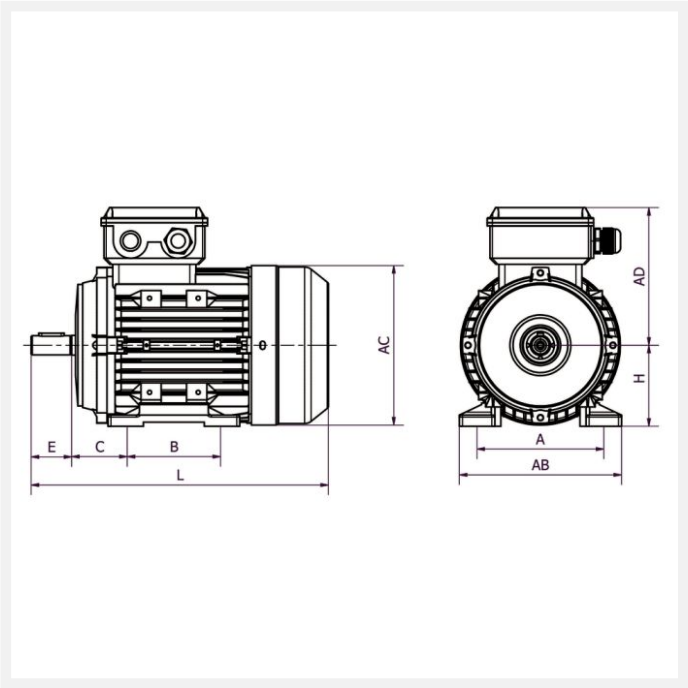

IE1 MH1-80GX2 1,5kW 2P 230/400 B3 LL

Référence : MH1-80 GX2
Code article : 23281240

Classe de rendement : IE1
Matière carcasse : Aluminium

1 autre visuel pour cet article disponible en annexe p.3/3

IP55 | S3 60% | 400V 50Hz

Poids (kg) :	11
Forme construction :	B3

U [V]	f [Hz]	P [kW]	I [A]	n [min-1]	cos phi	Classe	η 100%
230	50	1,5	5,71	2850	0,84	IE1	78,5
400	50	1,5	3,3	2850	0,84	IE1	78,5

Dimensions

AC (mm) :	158
L (mm) :	279
TBL (mm) :	86
TBW (mm) :	86
D (mm) :	19
E (mm) :	40
F (mm) :	6

A (mm) :	125
H (mm) :	80
HD (mm) :	198
AD (mm) :	118
AB (mm) :	160
K (mm) :	10
C (mm) :	50
B (mm) :	100

Boîte à bornes

Position boîte à bornes :	Dessus
PE raccordement (mm) :	M20x1,5

Caractéristiques

Référence :	MH1-80 GX2
Service :	S3-60%
Nombre de pôles :	2
Courant de démarrage relatif (A) :	6
Couple nominal (N.m) :	5
Couple de démarrage relatif (Cd/Cn) :	2,2
Couple maximum relatif (Cm/Cn) :	2,3
Classe d'isolation :	F
Classe d'échauffement :	B
Pression sonore (dB(A)) :	74
Equilibrage / classe de vibration :	Rotors équilibrés dynamiquement avec « demi clavette ». Classe de vibration A selon la norme CEI60034-14.

Construction

Matière carcasse :	Aluminium
Matière flasque :	Aluminium
Couleur RAL :	RAL 9006, aluminium blanc.
Roulement côté D :	6204-ZZ
Roulement côté N :	6204-ZZ
Joint côté D :	20x34x7
Joint côté N :	20x34x7