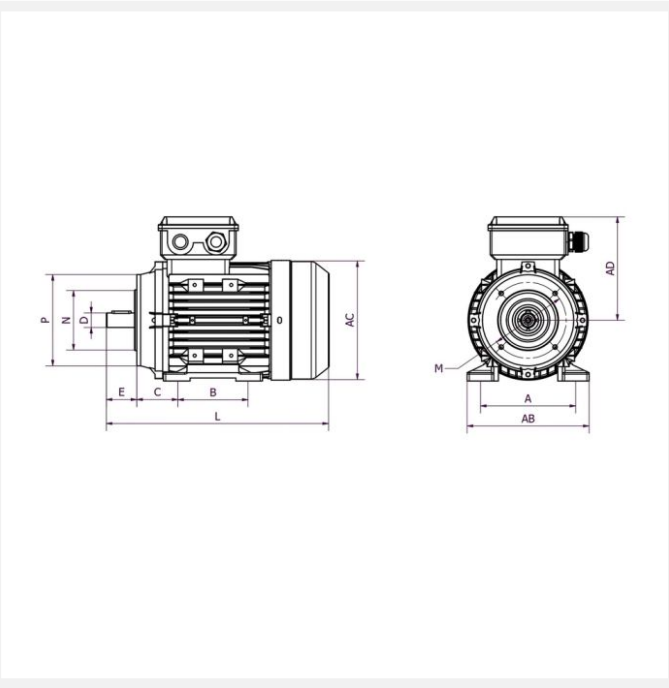

IE1 MH1-63K2 0,2kW 2P 230/400 B34 FT75 LL

Référence : MH1-63 K2
Code article : 23280424

Classe de rendement : IE1
Matière carcasse : Aluminium

1 autre visuel pour cet article disponible en annexe p.3/3

IP55 | S3 60% | 400V 50Hz

Poids (kg) :	3.7
Forme construction :	B34

U [V]	f [Hz]	P [kW]	I [A]	n [min-1]	cos phi	Classe	η 100%
230	50	0,2	1,03	2750	0,69	IE1	62,3
400	50	0,18	0,6	2750	0,69	IE1	62,3

Dimensions

AC (mm) :	121
L (mm) :	219
TBL (mm) :	70
TBW (mm) :	70
D (mm) :	11
E (mm) :	23
F (mm) :	4

A (mm) :	100
H (mm) :	63
HD (mm) :	159
AD (mm) :	96
AB (mm) :	120
K (mm) :	7
C (mm) :	40
M (mm) :	75
P (mm) :	90
N (mm) :	60
S (mm) :	2,5
T (mm) :	M5
B (mm) :	80

Boîte à bornes

Position boîte à bornes :	Dessus
PE raccordement (mm) :	M16x1.5

Caractéristiques

Référence :	MH1-63 K2
Service :	S3-60%
Nombre de pôles :	2
Courant de démarrage relatif (A) :	5
Couple nominal (N.m) :	0,6
Couple de démarrage relatif (Cd/Cn) :	2,3
Couple maximum relatif (Cm/Cn) :	2,3
Classe d'isolation :	F

Classe d'échauffement :	B
Pression sonore (dB(A)) :	65
Equilibrage / classe de vibration :	Rotors équilibrés dynamiquement avec « demi clavette ». Classe de vibration A selon la norme CEI60034-14.

Construction

Matière carcasse :	Aluminium
Matière flasque :	Aluminium
Couleur RAL :	RAL 9006, aluminium blanc.
Roulement côté D :	6201-RZ
Roulement côté N :	6201-RZ
Joint côté D :	12x24x7
Joint côté N :	12x24x7