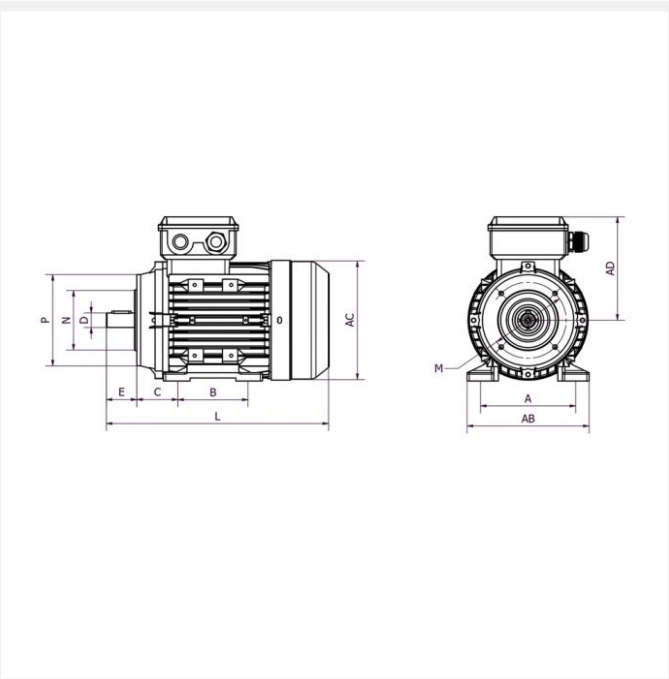

IE3 MH3-90S6 0,75kW 6P 230/400 B34 FT115 LL

Référence : MH3-90 S6
Code article : 23270824

Classe de rendement : IE3
Matière carcasse : Aluminium

1 autre visuel pour cet article disponible en annexe p.3/3

IE3 | IP55 | S1 | 400V 50Hz

Poids (kg) :	14
Forme construction :	B34

U [V]	f [Hz]	P [kW]	I [A]	n [min-1]	cos phi	Classe	η 100%	η 75%	η 50%
230	50	0,75	3,6	950	0,66	IE3	78,9	77	73,3
400	50	0,75	2,08	950	0,66	IE3	78,9	77	73,3

Dimensions

AC (mm) :	185
L (mm) :	313
TBL (mm) :	105
TBW (mm) :	105
D (mm) :	24
E (mm) :	50
F (mm) :	8

A (mm) :	140
H (mm) :	90
HD (mm) :	240
AD (mm) :	150
AB (mm) :	178
K (mm) :	10
C (mm) :	56
M (mm) :	115
P (mm) :	140
N (mm) :	95
S (mm) :	M8
T (mm) :	3
B (mm) :	100

Boîte à bornes

Position boîte à bornes :	Dessus
PE raccordement (mm) :	M20x1,5

Caractéristiques

Référence :	MH3-90 S6
Nombre de pôles :	6
Courant de démarrage relatif (A) :	6
Couple nominal (N.m) :	7,54
Couple de démarrage relatif (Cd/Cn) :	2,1
Couple maximum relatif (Cm/Cn) :	2,1
Classe d'isolation :	F
Classe d'échauffement :	B

Pression sonore (dB(A)) :	63
Equilibrage / classe de vibration :	Rotors équilibrés dynamiquement avec « demi clavette ». Classe de vibration A selon la norme CEI60034-14.

Normes

Certifications :	CE

Construction

Matière carcasse :	Aluminium
Matière flasque :	Aluminium
Couleur RAL :	RAL 9006, aluminium blanc.
Roulement côté D :	6205-ZZ
Roulement côté N :	6204-ZZ
Joint côté D :	25x37x7
Joint côté N :	20x34x7