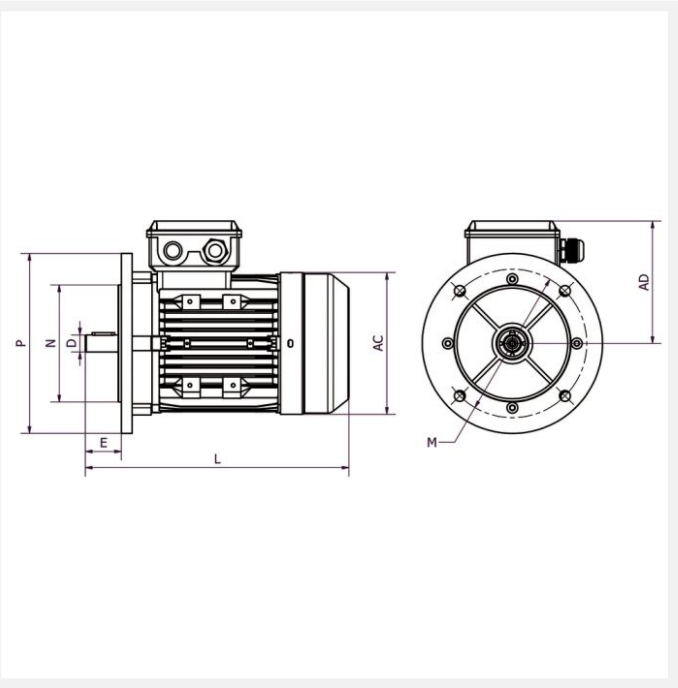

IE3 MH3-160L4 15kW 4P 400/690 B5 FF300 LL

Référence : MH3-160 L4
Code article : 23262531

Classe de rendement : IE3
Matière carcasse : Aluminium

1 autre visuel pour cet article disponible en annexe p.3/3

IE3 | IP55 | S1 | 400V 50Hz

Poids (kg) :	123
Forme construction :	B5

U [V]	f [Hz]	P [kW]	I [A]	n [min-1]	cos phi	Classe	η 100%	η 75%	η 50%
400	50	15	27,66	1475	0,85	IE3	92,1	91,9	90,6
690	50	15	15,97	1475	0,85	IE3	92,1	91,9	90,6

Dimensions

AC (mm) :	325
L (mm) :	645
TBL (mm) :	146
TBW (mm) :	143
D (mm) :	42
E (mm) :	110
F (mm) :	12

A (mm) :	254
H (mm) :	160
HD (mm) :	395
AD (mm) :	235
AB (mm) :	295
K (mm) :	14,5
C (mm) :	108
M (mm) :	300
P (mm) :	350
N (mm) :	250
S (mm) :	18,5
T (mm) :	5
B (mm) :	254

Boîte à bornes

Position boîte à bornes :	Dessus
PE raccordement (mm) :	M32x1,5

Caractéristiques

Référence :	MH3-160 L4
Nombre de pôles :	4
Courant de démarrage relatif (A) :	7,8
Couple nominal (N.m) :	97,12
Couple de démarrage relatif (Cd/Cn) :	2,2
Couple maximum relatif (Cm/Cn) :	2,3
Classe d'isolation :	F
Classe d'échauffement :	B

Pression sonore (dB(A)) :	73
Equilibrage / classe de vibration :	Rotors équilibrés dynamiquement avec « demi clavette ». Classe de vibration A selon la norme CEI60034-14.

Normes

Certifications :	CE

Construction

Matière carcasse :	Aluminium
Matière flasque :	Aluminium
Couleur RAL :	RAL 9006, aluminium blanc.
Roulement côté D :	6309-ZZ
Roulement côté N :	6309-ZZ
Joint côté D :	45x65x8
Joint côté N :	45x65x8