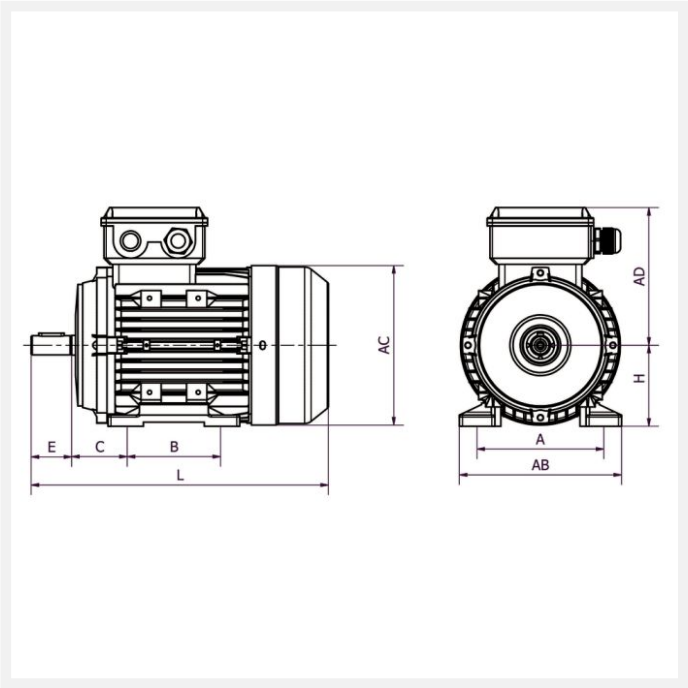

IE3 MH3-132M4 7,5kW 4P 230/400 B3 LL

Référence : MH3-132 M4
Code article : 23262120

Classe de rendement : IE3
Matière carcasse : Aluminium

1 autre visuel pour cet article disponible en annexe p.3/3

IE3 | IP55 | S1 | 400V 50Hz

Poids (kg) :	62
Forme construction :	B3

U [V]	f [Hz]	P [kW]	I [A]	n [min-1]	cos phi	Classe	η 100%	η 75%	η 50%
230	50	7,5	24,98	1465	0,83	IE3	90,4	90,1	88,8
400	50	7,5	14,42	1465	0,83	IE3	90,4	90,1	88,8

Dimensions

AC (mm) :	265
L (mm) :	510
TBL (mm) :	119
TBW (mm) :	112
D (mm) :	38
E (mm) :	80
F (mm) :	10

A (mm) :	216
H (mm) :	132
HD (mm) :	330
AD (mm) :	198
AB (mm) :	255
K (mm) :	12
C (mm) :	89
B (mm) :	178

Boîte à bornes

Position boîte à bornes :	Dessus
PE raccordement (mm) :	M25x1,5

Caractéristiques

Référence :	MH3-132 M4
Nombre de pôles :	4
Courant de démarrage relatif (A) :	7,5
Couple nominal (N.m) :	48,89
Couple de démarrage relatif (Cd/Cn) :	2
Couple maximum relatif (Cm/Cn) :	2,3
Classe d'isolation :	F
Classe d'échauffement :	B
Pression sonore (dB(A)) :	71
Equilibrage / classe de vibration :	Rotors équilibrés dynamiquement avec « demi clavette ». Classe de vibration A selon la norme CEI60034-14.

Normes

Certifications :	CE

Construction

Matière carcasse :	Aluminium
Matière flasque :	Aluminium
Couleur RAL :	RAL 9006, aluminium blanc.
Roulement côté D :	6308-ZZ
Roulement côté N :	6308-ZZ
Joint côté D :	40x58x8
Joint côté N :	40x58x8