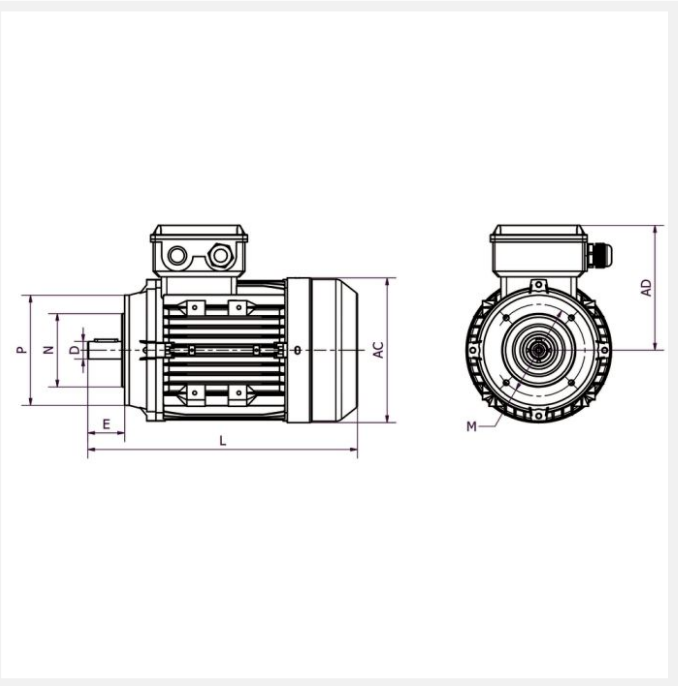

IE3 MH3-112M4 4kW 4P 400/690 B14 FT130 LL

Référence : MH3-112 M4
Code article : 23261632

Classe de rendement : IE3
Matière carcasse : Aluminium

1 autre visuel pour cet article disponible en annexe p.3/3

IE3 | IP55 | S1 | 400V 50Hz

Poids (kg) :	37
Forme construction :	B14

U [V]	f [Hz]	P [kW]	I [A]	n [min-1]	cos phi	Classe	η 100%	η 75%	η 50%
400	50	4	7,95	1440	0,82	IE3	88,6	88,5	87,6
690	50	4	4,59	1440	0,82	IE3	88,6	88,5	87,6

Dimensions

AC (mm) :	230
L (mm) :	410
TBL (mm) :	119
TBW (mm) :	112
D (mm) :	28
E (mm) :	60
F (mm) :	8

A (mm) :	190
H (mm) :	112
HD (mm) :	290
AD (mm) :	178
AB (mm) :	225
K (mm) :	12
C (mm) :	70
M (mm) :	130
P (mm) :	160
N (mm) :	110
S (mm) :	M8
T (mm) :	3,5
B (mm) :	140

Boîte à bornes

Position boîte à bornes :	Dessus
PE raccordement (mm) :	M25x1,5

Caractéristiques

Référence :	MH3-112 M4
Nombre de pôles :	4
Courant de démarrage relatif (A) :	7,8
Couple nominal (N.m) :	26,53
Couple de démarrage relatif (Cd/Cn) :	2,3
Couple maximum relatif (Cm/Cn) :	2,3
Classe d'isolation :	F
Classe d'échauffement :	B

Pression sonore (dB(A)) :	65
Equilibrage / classe de vibration :	Rotors équilibrés dynamiquement avec « demi clavette ». Classe de vibration A selon la norme CEI60034-14.

Normes

Certifications :	CE

Construction

Matière carcasse :	Aluminium
Matière flasque :	Aluminium
Couleur RAL :	RAL 9006, aluminium blanc.
Roulement côté D :	6306-ZZ
Roulement côté N :	6306-ZZ
Joint côté D :	30x44x7
Joint côté N :	30x44x7