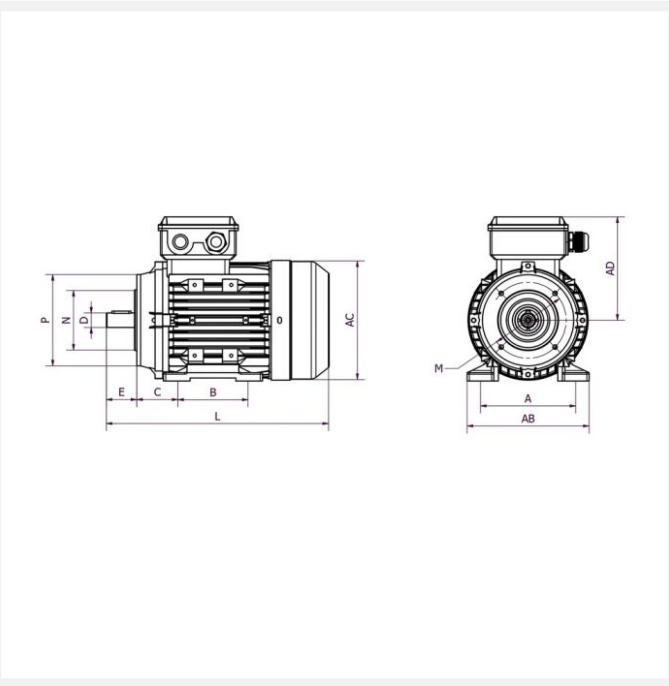

IE3 MH3-100L4 2,2kW 4P 230/400 B34 FT130 LL

Référence : MH3-100 L4
Code article : 23261424

Classe de rendement : IE3
Matière carcasse : Aluminium

1 autre visuel pour cet article disponible en annexe p.3/3

IE3 | IP55 | S1 | 400V 50Hz

Poids (kg) :	26
Forme construction :	B34

U [V]	f [Hz]	P [kW]	I [A]	n [min-1]	cos phi	Classe	η 100%	η 75%	η 50%
230	50	2,2	8,14	1445	0,78	IE3	86,7	86,1	83,7
400	50	2,2	4,7	1445	0,78	IE3	86,7	86,1	83,7

Dimensions

AC (mm) :	210
L (mm) :	395
TBL (mm) :	105
TBW (mm) :	105
D (mm) :	28
E (mm) :	60
F (mm) :	8

A (mm) :	160
H (mm) :	100
HD (mm) :	260
AD (mm) :	160
AB (mm) :	210
K (mm) :	12
C (mm) :	63
M (mm) :	130
P (mm) :	160
N (mm) :	110
S (mm) :	M8
T (mm) :	3,5
B (mm) :	140

Boîte à bornes

Position boîte à bornes :	Dessus
PE raccordement (mm) :	M20x1,5

Caractéristiques

Référence :	MH3-100 L4
Nombre de pôles :	4
Courant de démarrage relatif (A) :	7,6
Couple nominal (N.m) :	14,54
Couple de démarrage relatif (Cd/Cn) :	2,3
Couple maximum relatif (Cm/Cn) :	2,3
Classe d'isolation :	F
Classe d'échauffement :	B

Pression sonore (dB(A)) :	64
Equilibrage / classe de vibration :	Rotors équilibrés dynamiquement avec « demi clavette ». Classe de vibration A selon la norme CEI60034-14.

Normes

Certifications :	CE

Construction

Matière carcasse :	Aluminium
Matière flasque :	Aluminium
Couleur RAL :	RAL 9006, aluminium blanc.
Roulement côté D :	6206-ZZ
Roulement côté N :	6206-ZZ
Joint côté D :	30x44x7
Joint côté N :	30x44x7