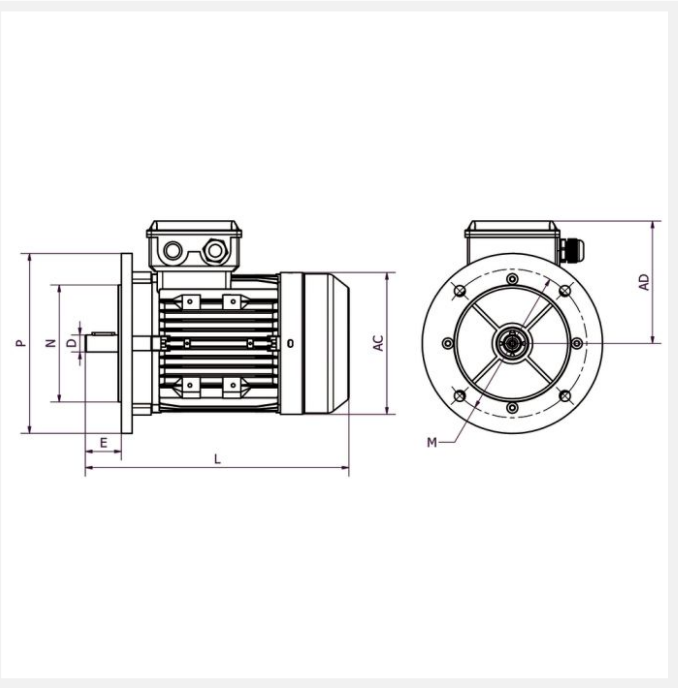

IE3 MH3-90L4 1,5kW 4P 230/400 B5 FF165 LL

Référence : MH3-90 L4
Code article : 23261221

Classe de rendement : IE3
Matière carcasse : Aluminium

1 autre visuel pour cet article disponible en annexe p.3/3

IE3 | IP55 | S1 | 400V 50Hz

Poids (kg) :	16
Forme construction :	B5

U [V]	f [Hz]	P [kW]	I [A]	n [min-1]	cos phi	Classe	η 100%	η 75%	η 50%
230	50	1,5	5,85	1435	0,75	IE3	85,3	84,9	83,1
400	50	1,5	3,38	1435	0,75	IE3	85,3	84,9	83,1

Dimensions

AC (mm) :	185
L (mm) :	313
TBL (mm) :	105
TBW (mm) :	105
D (mm) :	24
E (mm) :	50
F (mm) :	8

A (mm) :	140
H (mm) :	90
HD (mm) :	240
AD (mm) :	150
AB (mm) :	178
K (mm) :	10
C (mm) :	56
M (mm) :	165
P (mm) :	200
N (mm) :	130
S (mm) :	12
T (mm) :	3,5
B (mm) :	125

Boîte à bornes

Position boîte à bornes :	Dessus
PE raccordement (mm) :	M20x1,5

Caractéristiques

Référence :	MH3-90 L4
Nombre de pôles :	4
Courant de démarrage relatif (A) :	7
Couple nominal (N.m) :	9,98
Couple de démarrage relatif (Cd/Cn) :	2,3
Couple maximum relatif (Cm/Cn) :	2,3
Classe d'isolation :	F
Classe d'échauffement :	B

Pression sonore (dB(A)) :	59
Equilibrage / classe de vibration :	Rotors équilibrés dynamiquement avec « demi clavette ». Classe de vibration A selon la norme CEI60034-14.

Construction

Matière carcasse :	Aluminium
Matière flasque :	Aluminium
Couleur RAL :	RAL 9006, aluminium blanc.
Roulement côté D :	6205-ZZ
Roulement côté N :	6204-ZZ
Joint côté D :	25x37x7
Joint côté N :	20x34x7