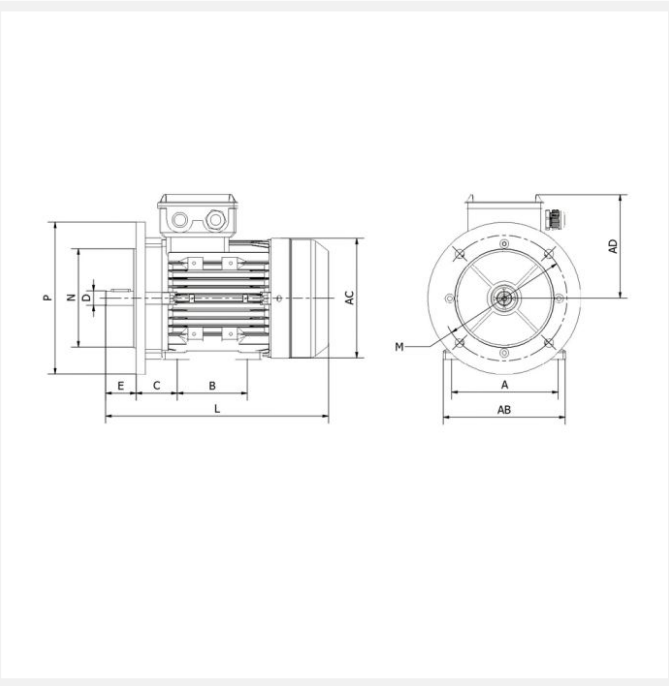

IE3 MH3-132S2 5,5kW 2P 400/690 B35 FF265 LL

Référence : MH3-132 S2
Code article : 23252033

Classe de rendement : IE3
Matière carcasse : Aluminium

1 autre visuel pour cet article disponible en annexe p.3/3

IE3 | IP55 | S1 | 400V 50Hz

Poids (kg) :	44
Forme construction :	B35

U [V]	f [Hz]	P [kW]	I [A]	n [min-1]	cos phi	Classe	η 100%	η 75%	η 50%
400	50	5,5	10,11	2915	0,88	IE3	89,2	89,2	88,3
690	50	5,5	5,84	2915	0,88	IE3	89,2	89,2	88,3

Dimensions

AC (mm) :	265
L (mm) :	485
TBL (mm) :	119
TBW (mm) :	112
D (mm) :	38
E (mm) :	80
F (mm) :	10

A (mm) :	216
H (mm) :	132
HD (mm) :	330
AD (mm) :	198
AB (mm) :	255
K (mm) :	12
C (mm) :	89
M (mm) :	265
P (mm) :	300
N (mm) :	230
S (mm) :	14,5
T (mm) :	4
B (mm) :	140

Boîte à bornes

Position boîte à bornes :	Dessus
PE raccordement (mm) :	M25x1,5

Caractéristiques

Référence :	MH3-132 S2
Nombre de pôles :	2
Courant de démarrage relatif (A) :	8,3
Couple nominal (N.m) :	18,02
Couple de démarrage relatif (Cd/Cn) :	2,2
Couple maximum relatif (Cm/Cn) :	2,3
Classe d'isolation :	F
Classe d'échauffement :	B

Pression sonore (dB(A)) :	79
Equilibrage / classe de vibration :	Rotors équilibrés dynamiquement avec « demi clavette ». Classe de vibration A selon la norme CEI60034-14.

Normes

Certifications :	CE

Construction

Matière carcasse :	Aluminium
Matière flasque :	Aluminium
Couleur RAL :	RAL 9006, aluminium blanc.
Roulement côté D :	6308-ZZ
Roulement côté N :	6308-ZZ
Joint côté D :	40x58x8
Joint côté N :	40x58x8