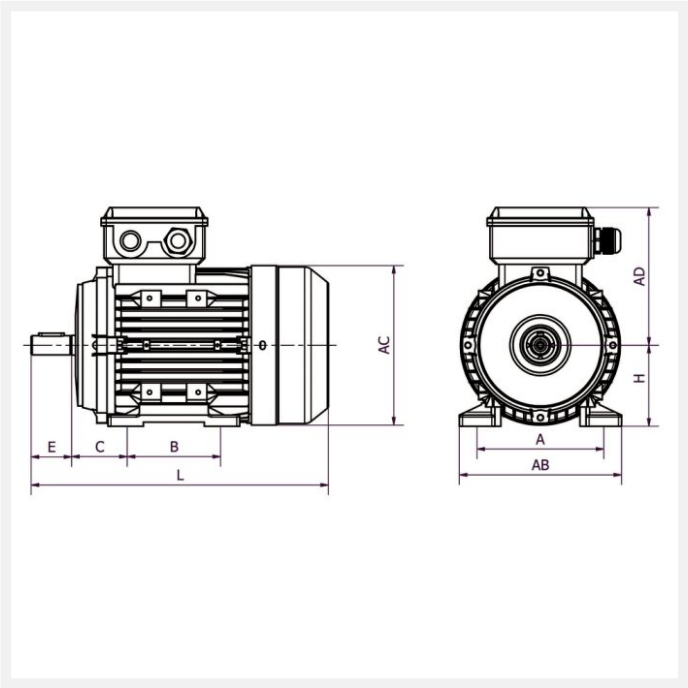

IE3 MH3-80G2 1,1kW 2P 230/400 B3 LL

Référence : MH3-80 G2
Code article : 23251120

Classe de rendement : IE3
Matière carcasse : Aluminium

1 autre visuel pour cet article disponible en annexe p.3/3

IE3 | IP55 | S1 | 400V 50Hz

Poids (kg) :	11
Forme construction :	B3

U [V]	f [Hz]	P [kW]	I [A]	n [min-1]	cos phi	Classe	η 100%	η 75%	η 50%
230	50	1,1	4	2835	0,83	IE3	82,7	82,4	80,4
400	50	1,1	2,31	2835	0,83	IE3	82,7	82,4	80,4

Dimensions

AC (mm) :	165
L (mm) :	305
TBL (mm) :	105
TBW (mm) :	105
D (mm) :	19
E (mm) :	40
F (mm) :	6

A (mm) :	125
H (mm) :	80
HD (mm) :	220
AD (mm) :	140
AB (mm) :	165
K (mm) :	10
C (mm) :	50
B (mm) :	100

Boîte à bornes

Position boîte à bornes :	Dessus
PE raccordement (mm) :	M20x1,5

Caractéristiques

Référence :	MH3-80 G2
Nombre de pôles :	2
Courant de démarrage relatif (A) :	7,3
Couple nominal (N.m) :	3,71
Couple de démarrage relatif (Cd/Cn) :	2,3
Couple maximum relatif (Cm/Cn) :	2,3
Classe d'isolation :	F
Classe d'échauffement :	B
Pression sonore (dB(A)) :	67
Equilibrage / classe de vibration :	Rotors équilibrés dynamiquement avec « demi clavette ». Classe de vibration A selon la norme CEI60034-14.

Normes

Certifications :	CE

Construction

Matière carcasse :	Aluminium
Matière flasque :	Aluminium
Couleur RAL :	RAL 9006, aluminium blanc.
Roulement côté D :	6204-ZZ
Roulement côté N :	6204-ZZ
Joint côté D :	20x34x7
Joint côté N :	20x34x7