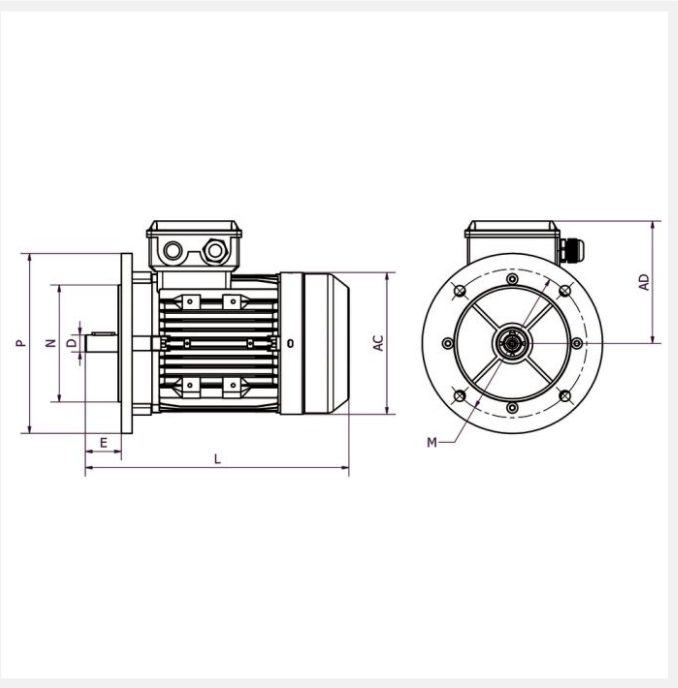

MTA160L6-4 15kW 4P 400/400 B5 FF300 LL PTO

Référence : MTA160L6-4
Code article : 23221641

Classe de rendement : IE : NC
Matière carcasse : Aluminium

1 autre visuel pour cet article disponible en annexe p.3/3

Poids (kg) :	109
Forme construction :	B5

U [V]	f [Hz]	P [kW]	I [A]	n [min-1]	cos phi	Classe	η 100%
400	50	15	28,6	1460	0,86	IE : NC	88
400	50	4,4	11,1	970	0,72		81,6

Dimensions

AC (mm) :	325
L (mm) :	640
TBL (mm) :	143
TBW (mm) :	143
D (mm) :	42
E (mm) :	110
F (mm) :	12
A (mm) :	254
H (mm) :	160

AD (mm) :	222
AB (mm) :	290
K (mm) :	15
C (mm) :	108
M (mm) :	300
P (mm) :	350
N (mm) :	250
S (mm) :	18,5
T (mm) :	5
B (mm) :	254

Boîte à bornes

Position boîte à bornes :	Dessus
PE raccordement (mm) :	2-M32x1,5

Caractéristiques

Référence :	MTA160L6-4
Service :	S1
Nombre de pôles :	4
Courant de démarrage relatif (A) :	6
Couple nominal (N.m) :	98,12
Couple de démarrage relatif (Cd/Cn) :	1,8
Couple maximum relatif (Cm/Cn) :	2,3
Classe d'isolation :	F
Classe d'échauffement :	B
Moment d'inertie (kg.m²) :	0,127587

Equilibrage / classe de vibration :	Rotors équilibrés dynamiquement avec « demi clavette ». Classe de vibration A selon la norme CEI60034-14.

Normes

Certifications :	CE

Construction

Matière carcasse :	Aluminium
Matière flasque :	Aluminium
Couleur RAL :	RAL 9006, aluminium blanc.
Roulement côté D :	6309-ZZ
Roulement côté N :	6309-ZZ
Joint côté D :	45x65x8
Joint côté N :	45x65x8
Protection thermique :	PTO