FICHE TECHNIQUE

CODE ARTICLE : 47650688

Appareillage et systèmes > CONNECTIQUES > SOCLE CONNECTEUR > CONNECTEUR MURALE IP67 > Connecteur mural P67

PHOTOS ET SCHÉMAS

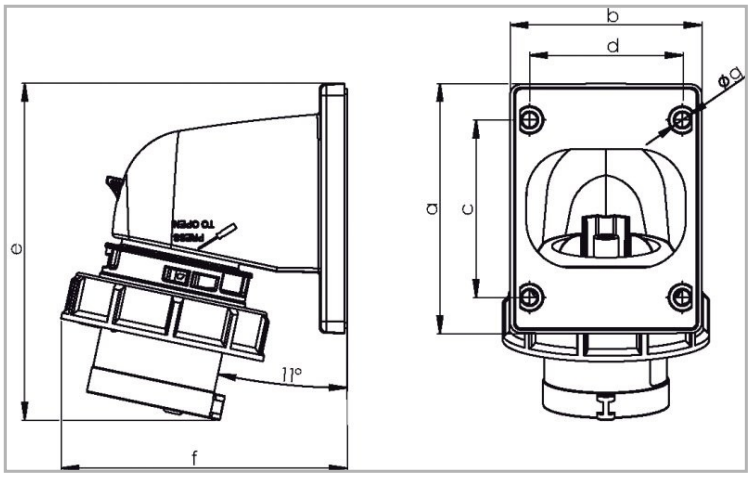

CARACTÉRISTIQUES DÉTAILLÉES

Code article	**47650688**
EAN 13	**9003399230646**
Intensité nominale	**16 A**
Degré de protection	**IP67**
Haute visibilité	**0**
Poids article	**0,210 Kg**

TÉLÉCHARGEMENT

VISUELS (0.22 MO)

CARACTÉRISTIQUES GÉNÉRALES

LES PLUS PRODUIT

Raccordement en haut ou en bas

- boitier réversible pouvant être monté dans les 2 sens

CARACTÉRISTIQUES

- 16 et 32A
- alimentation par l'arrière
- bornes en laiton à visser
- section de raccordement 16A pour câble cuivre souple jusqu'à 2,5mm²
- section de raccordement 32A pour câble cuivre souple jusqu'à 6mm²
- couple de serrage des connexions 100 Ncm (16A)
- couple de serrage des connexions 110 Ncm (32A)

ROHS

1