# FICHE TECHNIQUE

**CODE ARTICLE :** 47460012

Appareillage et systèmes > APPAREILLAGE DE COUPURE ET PROTECTION > INVERSION DE SOURCE > ACCESSOIRES INVERSION DE SOURCE > Accessoires inversion de source

## PHOTOS ET SCHÉMAS

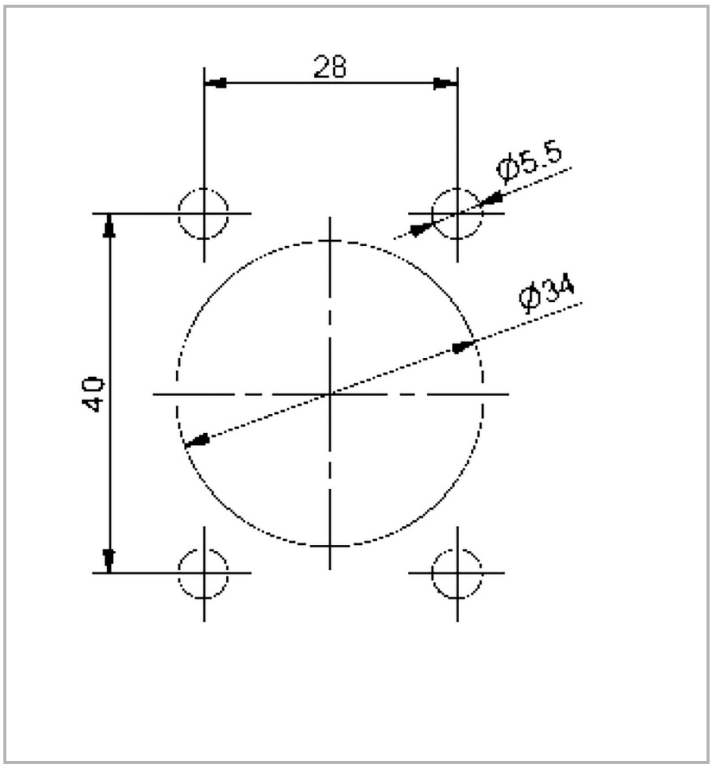


## CARACTÉRISTIQUES DÉTAILLÉES

| | |
|---|---|
| Code article | **47460012** |
| EAN 13 | **3262571179647** |
| Description article | **Poignée extérieure pour commande manuelle d'un inverseur de source O3 250-400A.<br>Verrouillage de la porte en position I et II.<br>Permet un triple cadenassage en position 0.<br>Livrée avec un axe de longueur 227mm.** |
| Poids article | **0,505 Kg** |

## CARACTÉRISTIQUES GÉNÉRALES

**SÉRIE**
O3

**ROHS**
1

## TÉLÉCHARGEMENT

VISUEL (0.129 MO)