FICHE TECHNIQUE

CODE ARTICLE : 47450022

Appareillage et systèmes > APPAREILLAGE DE COUPURE ET PROTECTION > INTERRUPTEURS > ACCESSOIRES INTERRUPTEURS > Accessoires interrupteurs

PHOTOS ET SCHÉMAS

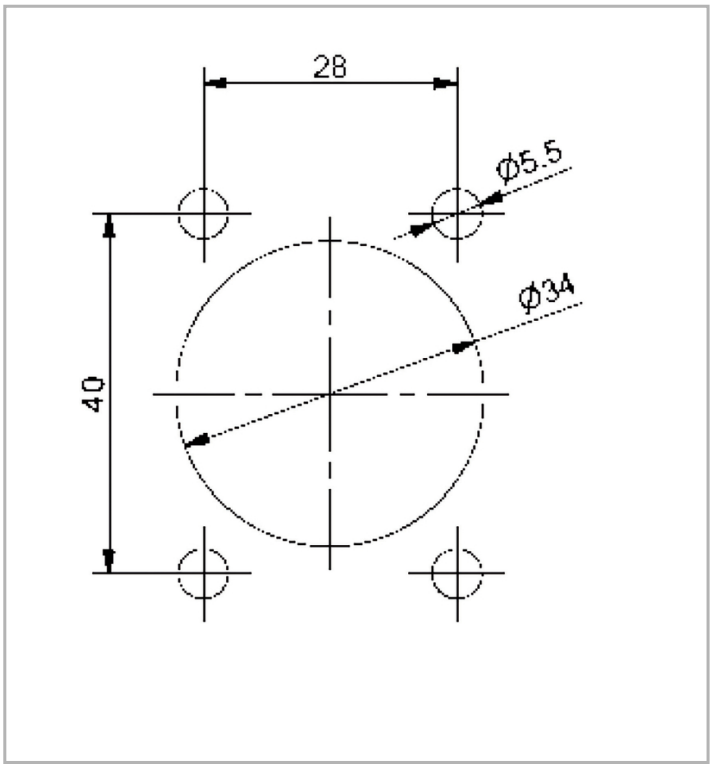

CARACTÉRISTIQUES DÉTAILLÉES

Code article	**47450022**
EAN 13	**3262571179081**
Description article	**Poignée extérieure rouge pour commande manuelle d'un interrupteur-sectionneur O2 250-500A. Verrouillage de la porte en position I. Permet un triple cadenassage en position 0. Livrée avec un axe de longueur 227mm.**
Poids article	**0,424 Kg**

CARACTÉRISTIQUES GÉNÉRALES

SÉRIE
O2

ROHS
1

TÉLÉCHARGEMENT

VISUEL (0.129 MO)