FICHE TECHNIQUE

CODE ARTICLE : 47450012

Appareillage et systèmes > APPAREILLAGE DE COUPURE ET PROTECTION > INTERRUPTEURS > ACCESSOIRES INTERRUPTEURS > Accessoires interrupteurs

PHOTOS ET SCHÉMAS

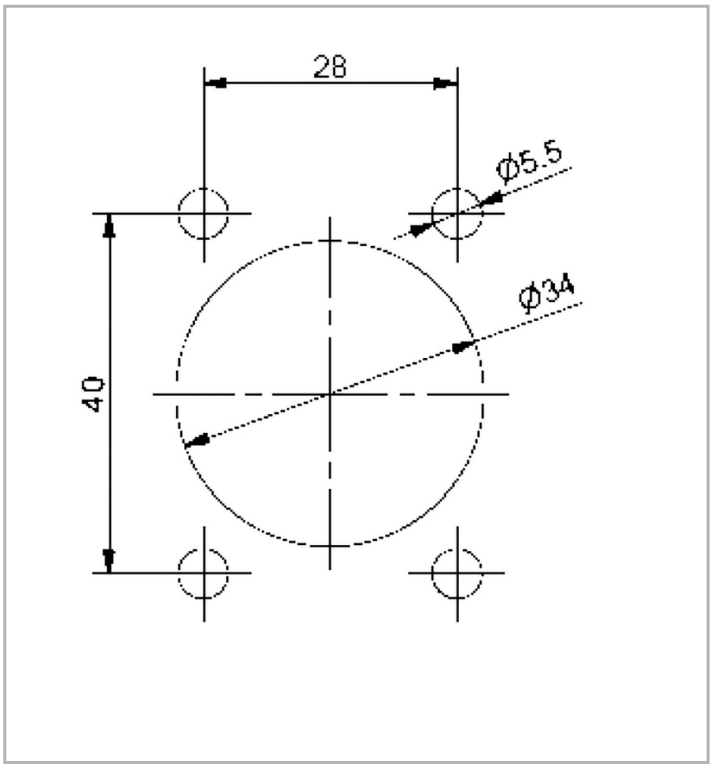

CARACTÉRISTIQUES DÉTAILLÉES

Code article	**47450012**
EAN 13	**3262571179036**
Description article	**Poignée extérieure pour commande manuelle d'un interrupteur-sectionneur O2 250-500A. Verrouillage de la porte en position I. Permet un triple cadenassage en position 0. Livrée avec un axe de longueur 227mm.**
Poids article	**0,426 Kg**

CARACTÉRISTIQUES GÉNÉRALES

SÉRIE
O2

ROHS
1

TÉLÉCHARGEMENT

VISUEL (0.129 MO)