FICHE TECHNIQUE

CODE ARTICLE : 47448009

Appareillage et systèmes > CANALISATIONS > GAINES A BARRE - PETITE PUISSANCE > ACCESSOIRES > ACCESSOIRES

DÉSIGNATION ARTICLE : COUVRE JOINT STD JSER

PHOTOS ET SCHÉMAS

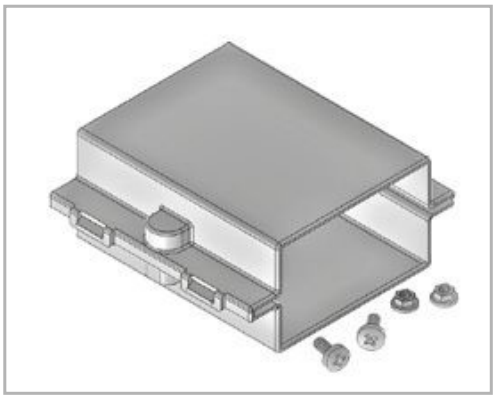

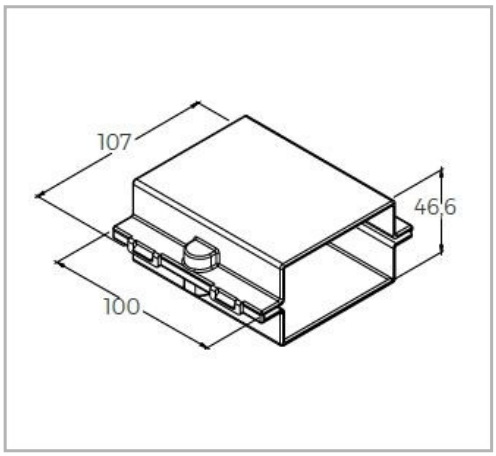

CARACTÉRISTIQUES DÉTAILLÉES

Code article	**47448009**
Description article	**Couvre joint IP50**
Matière	**Plastique**
Calibre	**63A à 160A**
Degré de protection	**IP50**
Poids article	**0,060 Kg**

CARACTÉRISTIQUES GÉNÉRALES

ROHS
1

TÉLÉCHARGEMENT

VISUELS (0.343 MO)