# FICHE TECHNIQUE

**CODE ARTICLE :** 31372512

Eclairage > Luminaires > Lanterne > Sur mât > MISTRAL

## PHOTOS ET SCHÉMAS

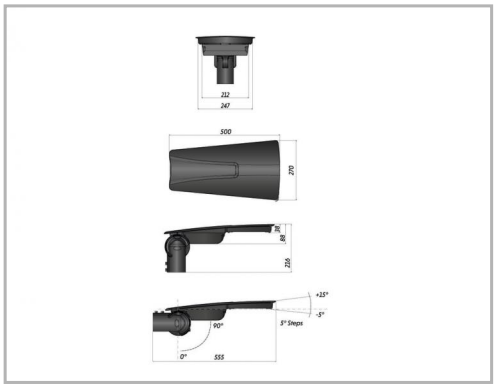

## CARACTÉRISTIQUES DÉTAILLÉES

| | |
|---|---|
| Code article | **31372512** |
| EAN 13 | **3262571180957** |
| Classe de protection | **2** |
| Fréquence | **50 Hz** |
| IK | **08** |
| Tension | **230 V** |
| Puissance | **24 W** |
| Flux lumineux | **3070 Lm** |
| Température de fonctionnement | **-35°C à +50°C °C** |
| Température de couleur | **3000 K** |
| CEE | **RES-EC-104** |
| CIE3 | **>95 %** |
| ULOR | **0 %** |
| MacAdam | |

## CARACTÉRISTIQUES GÉNÉRALES

**LAMDA FIRST**

Non

**LES PLUS PRODUIT**

- Pré-câblé 6m ou 8m

**TECHNIQUE ET INSTALLATION**

Installation sur mât de diamètre 60mm par manchon réversible (inclus).

**REMARQUE / NOTA**

(10 pièces minimum)

- manchon réversible 040-42mm.

- manchon réversible 048-50mm.

- 2200K, 2700K et 4000 K.

- DALI.

**GARANTIE**

5 ans

## TÉLÉCHARGEMENT

VISUELS (0.408 MO)