FICHE TECHNIQUE

CODE ARTICLE : 31372505

Eclairage > Luminaires > Lanterne > Sur mât > MISTRAL

PHOTOS ET SCHÉMAS

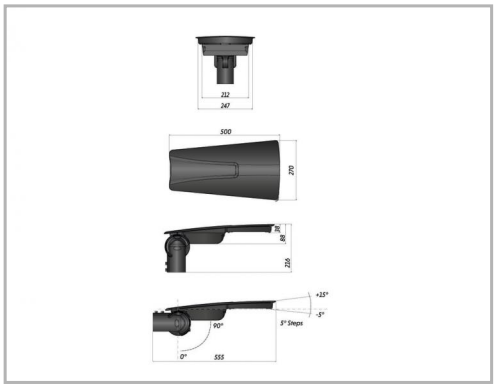

CARACTÉRISTIQUES DÉTAILLÉES

Code article	**31372505**
EAN 13	**3262571180933**
Classe de protection	**2**
Fréquence	**50 Hz**
IK	**08**
Tension	**230 V**
Puissance	**48 W**
Flux lumineux	**6592 Lm**
Température de fonctionnement	**-35°C à +50°C °C**
Température de couleur	**3000 K**
CEE	**RES-EC-104**
CIE3	**>95 %**
ULOR	**0 %**
MacAdam	

CARACTÉRISTIQUES GÉNÉRALES

LAMDA FIRST

Non

LES PLUS PRODUIT

- Pré-câblé 6m ou 8m

TECHNIQUE ET INSTALLATION

Installation sur mât de diamètre 60mm par manchon réversible (inclus).

REMARQUE / NOTA

(10 pièces minimum)

- manchon réversible 040-42mm.

- manchon réversible 048-50mm.

- 2200K, 2700K et 4000 K.

- DALI.

GARANTIE

5 ans

TÉLÉCHARGEMENT

VISUELS (0.408 MO)