# FICHE TECHNIQUE

**CODE ARTICLE :** 31343186

Eclairage > Luminaires > Plafonnier > Suspendu > TOPIA S

**DÉSIGNATION ARTICLE :** PLAFONNIER TOPIA S 28W 2200LM 4000K

## PHOTOS ET SCHÉMAS

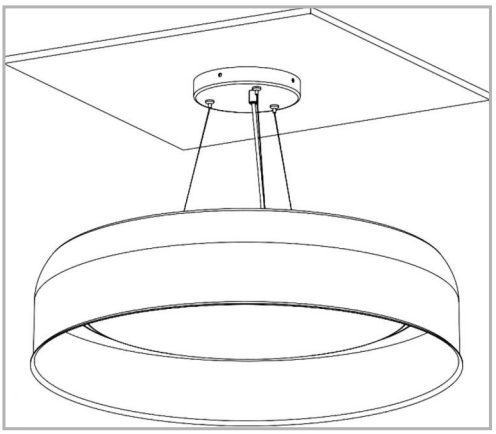

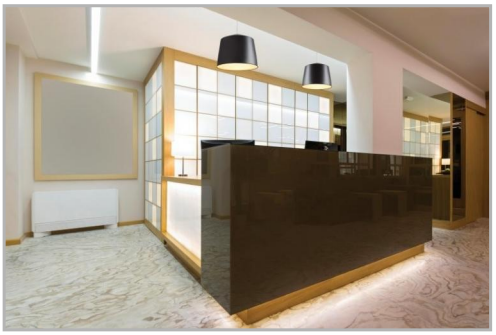

## CARACTÉRISTIQUES DÉTAILLÉES

| | |
|---|---|
| Code article | **31343186** |
| EAN 13 | **3262571155917** |
| Classe de protection | **1** |
| Fréquence | **50 Hz** |
| IK | **02** |
| Tension | **230 V** |
| Puissance | **28 W** |
| Flux lumineux | **2200 Lm** |
| Température de couleur | **4000 K** |
| MacAdam | **3** |
| IRC | **80** |
| IP | **20** |
| Groupe de risque | **0** |

## CARACTÉRISTIQUES GÉNÉRALES

**GARANTIE**

5 ans

## CARACTÉRISTIQUES DÉTAILLÉES

| | |
|---|---|
| Durée de vie (Lxx Bxx) | **80 000 heures L80 B20 / 40 000 heures L90 B10** |
| Détecteur | **NON** |
| Gradation | **ON/OFF** |
| Intérieur ou extérieur | **intérieur** |
| Poids article | **7,800 Kg** |
| Diamètre | **610 mm** |

## TÉLÉCHARGEMENT

PAGE CATALOGUE (0.14 MO)

VISUELS (0.364 MO)