FICHE TECHNIQUE

CODE ARTICLE : 31329142

Eclairage > Luminaires > Lanterne > Sur mât > HORIZON

PHOTOS ET SCHÉMAS

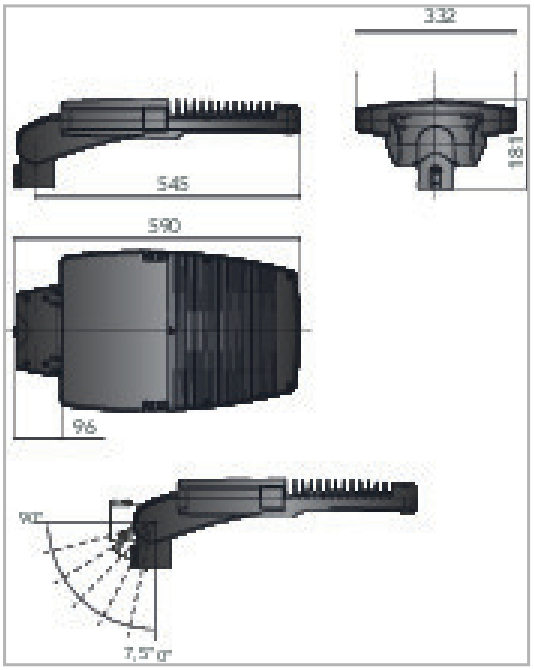

CARACTÉRISTIQUES DÉTAILLÉES

Code article	**31329142**
EAN 13	**3262571166029**
Classe de protection	**1**
Fréquence	**50 Hz**
IK	**10**
Tension	**230 V**
Puissance	**70 W**
Flux lumineux	**8650 Lm**
Température de fonctionnement	**-35°C à +45°C °C**
Température de couleur	**3000 K**
CEE	**RES-EC-104**
CIE3	**>95 %**

CARACTÉRISTIQUES GÉNÉRALES

TECHNIQUE ET INSTALLATION

Installation sur mât de diamètre 60mm par manchon réversible (inclus).

GARANTIE

5 ans

CARACTÉRISTIQUES DÉTAILLÉES

ULOR	**0 %**
MacAdam	**3**
IRC	**>80**
IP	**66**
Groupe de risque	**0**
Durée de vie (Lxx Bxx)	**80 000 heures L80 B10 à Ta +25°C / 50 000 heures L80 B10 à Ta +45°C**
Pré-câblé	**1**
Si pré-câblé : longueur du câble	**8 m**
Détecteur	**NON**
Gradation	**ON/OFF**
Intérieur ou extérieur	**extérieur**
Poids article	**9,770 Kg**

TÉLÉCHARGEMENT

VISUELS (0.369 MO)