FICHE TECHNIQUE

CODE ARTICLE : 31288294

Eclairage > Luminaires > Projecteur > Saillie > FIRST RAIL

DÉSIGNATION ARTICLE : FIRSTRAIL-N-4200-3K

PHOTOS ET SCHÉMAS

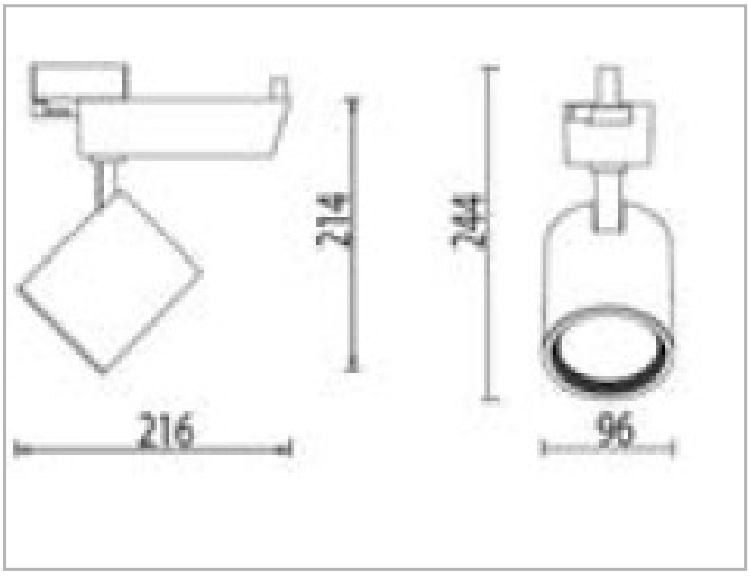

CARACTÉRISTIQUES DÉTAILLÉES

Code article	**31288294**
EAN 13	**3262571146847**
IK	**08**
Flux lumineux	**4180 Lm**
IRC	**80**
IP	**20**
Détecteur	**NON**
Gradation	**ON/OFF**
Intérieur ou extérieur	**intérieur**
Poids article	**1,500 Kg**

CARACTÉRISTIQUES GÉNÉRALES

LAMDA FIRST
Oui

NORMES
EN 60598-1/2015

GARANTIE
3 ans

TÉLÉCHARGEMENT

VISUELS (0.031 MO)