# FICHE TECHNIQUE

**CODE ARTICLE :** 31288092

Eclairage > Luminaires > Applique > Saillie > APLIK

**DÉSIGNATION ARTICLE :** APPLIQUE APLIK 5W 4K

## PHOTOS ET SCHÉMAS

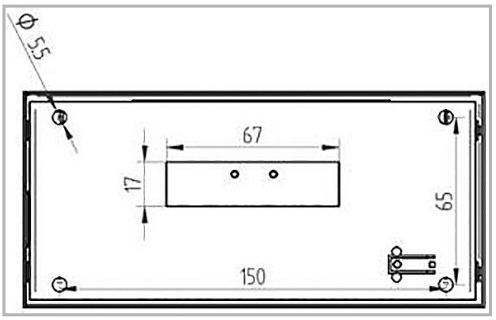

## CARACTÉRISTIQUES DÉTAILLÉES

| | |
|---|---|
| Code article | **31288092** |
| EAN 13 | **3262571167958** |
| Classe de protection | **2** |
| Fréquence | **50 Hz** |
| IK | **10** |
| Tension | **230 V** |
| Puissance | **6 W** |
| Flux lumineux | **332 Lm** |
| Température de couleur | **4000 K** |
| MacAdam | **3** |
| IRC | **80** |
| IP | **20** |
| Groupe de risque | **1** |

## CARACTÉRISTIQUES GÉNÉRALES

### TECHNIQUE ET INSTALLATION

Installation en applique par vis.

### GARANTIE

5 ans

## CARACTÉRISTIQUES DÉTAILLÉES

| | |
|---|---|
| Durée de vie (Lxx Bxx) | **50 000 heures L70 B50** |
| Détecteur | **NON** |
| Gradation | **ON/OFF** |
| Intérieur ou extérieur | **intérieur** |
| Poids article | **0,550 Kg** |

## TÉLÉCHARGEMENT

PAGE CATALOGUE (0.04 MO)

VISUELS (0.535 MO)