FICHE TECHNIQUE

CODE ARTICLE : 31282751

Eclairage > Luminaires > Plafonnier > Suspendu > QUANTUM S

DÉSIGNATION ARTICLE : PLAFONNIER QUANTUM OPALE 67W 4000K 650X650MM

PHOTOS ET SCHÉMAS

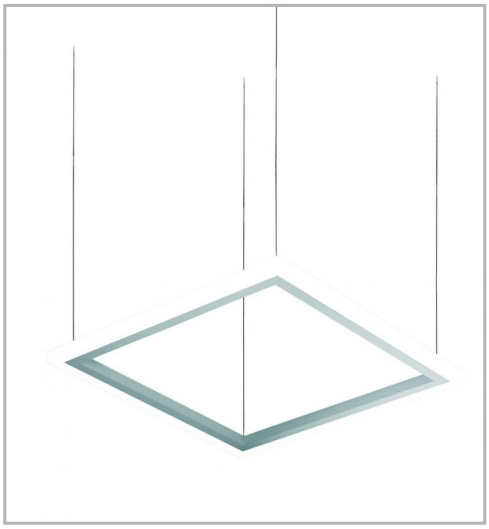

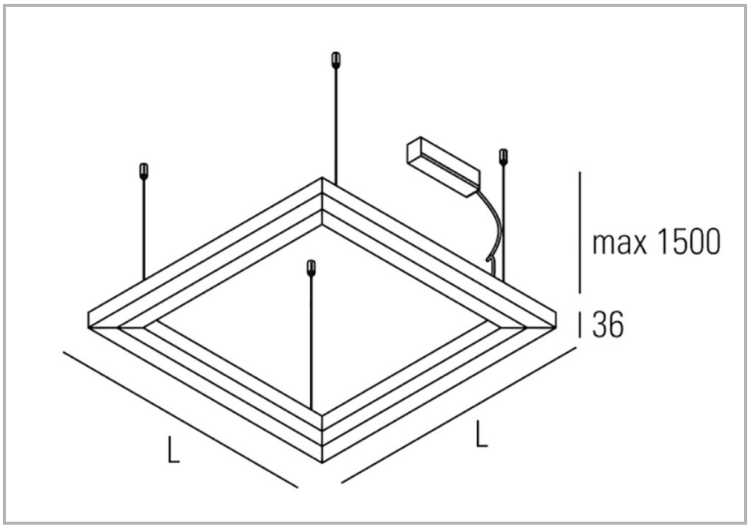

CARACTÉRISTIQUES DÉTAILLÉES

Code article	**31282751**
EAN 13	**3262571143136**
Classe de protection	**1**
Fréquence	**50 Hz**
IK	**05**
Tension	**230 V**
Puissance	**60 W**
Flux lumineux	**6100 Lm**
Température de couleur	**4000 K**
Répartition lumineuse	**Multidirectionnel**
MacAdam	**3**
IRC	**80**
IP	**40**

CARACTÉRISTIQUES GÉNÉRALES

GARANTIE

5 ans

CARACTÉRISTIQUES DÉTAILLÉES

Groupe de risque	**0**
Durée de vie (Lxx Bxx)	**50 000 heures L90 B10**
Détecteur	**NON**
Gradation	**ON/OFF**
Intérieur ou extérieur	**intérieur**
Poids article	**5,000 Kg**

TÉLÉCHARGEMENT

PAGE CATALOGUE (0.34 MO)

VISUELS (0.093 MO)