FICHE TECHNIQUE

CODE ARTICLE : 31282356

Eclairage > Luminaires > Downlight > Encastré > LANA II

PHOTOS ET SCHÉMAS

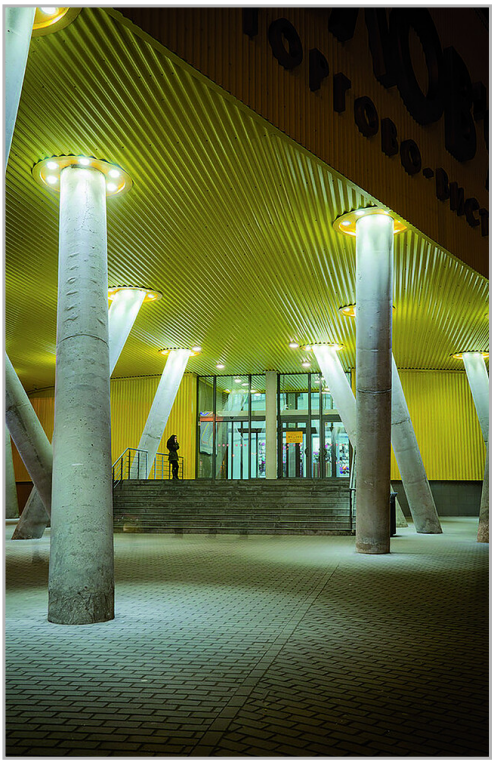

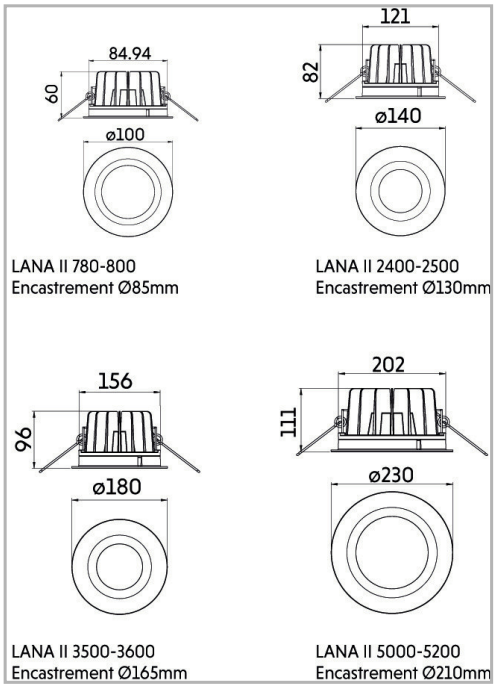

CARACTÉRISTIQUES DÉTAILLÉES

Code article	**31282356**
EAN 13	**3262571188953**
Classe de protection	**2**
Fréquence	**50 Hz**
IK	**05**
Tension	**230 V**
Puissance	**39 W**
Faisceau	**90 °**
Flux lumineux	**5200 Lm**
Température de couleur	**4000 K**

CARACTÉRISTIQUES GÉNÉRALES

LAMDA FIRST

Non

LES PLUS PRODUIT

- IP 66 intégral

TECHNIQUE ET INSTALLATION

Installation dans faux-plafond d'épaisseur 1 à 20 mm. Afin de garantir l'étanchéité, l'emploi d'un câble d'alimentation souple (H07 RN-F) est impératif.

CARACTÉRISTIQUES DÉTAILLÉES

CIE3	**>95 %**
ULOR	**0 %**
MacAdam	**2**
IRC	**>80**
IP	**66**
Groupe de risque	**1**
Durée de vie	**50000 h**
Indicateur L & B	**L70 B10**
Durée de vie (Lxx Bxx)	**50 000 heures L70 B10**
Détecteur	**NON**
Gradation	**ON/OFF**
Intérieur ou extérieur	**intérieur**
Poids article	**1,900 Kg**

TÉLÉCHARGEMENT

VISUELS (0.639 MO)

CARACTÉRISTIQUES GÉNÉRALES

REMARQUE / NOTA

(10 pièces minimum)

- DALI (+ 35€)

- coloris noir ou argent (prix identique).

- boitier d'encastrement béton.

(20 pièces minimum)

- traitement bord de mer (+15€).

GARANTIE

3 ans