FICHE TECHNIQUE

CODE ARTICLE : 31281640

Eclairage > Luminaires > Borne > Semelle > MINUS

DÉSIGNATION ARTICLE : BORNE MINUS ANTH H870MM

PHOTOS ET SCHÉMAS

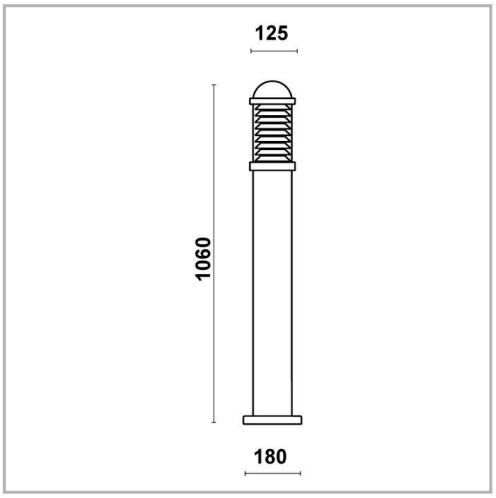

CARACTÉRISTIQUES DÉTAILLÉES

Code article	**31281640**
EAN 13	**3262571157744**
Classe de protection	**1**
Fréquence	**50 Hz**
IK	**08**
Tension	**230 V**
Puissance	**52W halo max W**
Flux lumineux	**700 Lm**
MacAdam	**3**
IRC	**80**
IP	**54**
Groupe de risque	**1**

CARACTÉRISTIQUES GÉNÉRALES

LAMDA FIRST

Non

TECHNIQUE ET INSTALLATION

Équipement avec un cordon souple de longueur 0,50m.

REMARQUE / NOTA

- coloris blanc ou noir.

GARANTIE

5 ans

CARACTÉRISTIQUES DÉTAILLÉES

Durée de vie (Lxx Bxx)	**100 ans pour source ø48mm**
Pré-câblé	**1**
Si pré-câblé : longueur du câble	**0,5 m**
Détecteur	**NON**
Gradation	**ON/OFF**
Intérieur ou extérieur	**extérieur**
Culot	**E27**
Poids article	**3,400 Kg**

TÉLÉCHARGEMENT

PAGE CATALOGUE (0.43 MO)

VISUELS (1.669 MO)