FICHE TECHNIQUE

CODE ARTICLE : 31281172

Eclairage > Luminaires > Plafonnier > Suspendu > DRIP

DÉSIGNATION ARTICLE : PLAFONNIER DRIP SLIM NOIR 6,4W 450LM 3000K

PHOTOS ET SCHÉMAS

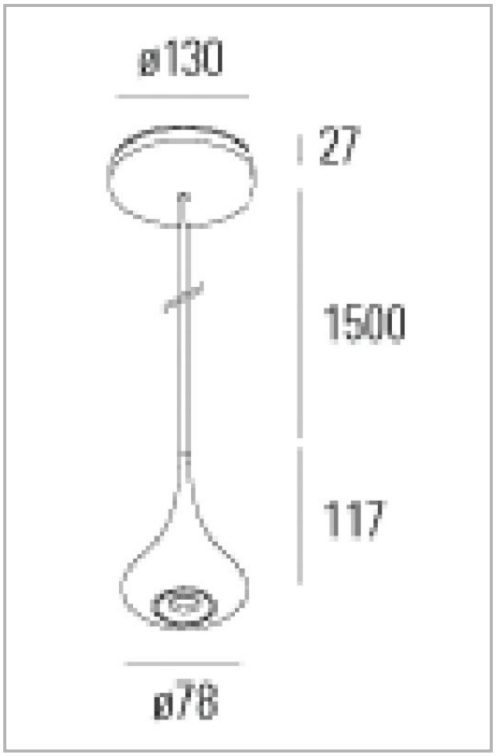

CARACTÉRISTIQUES DÉTAILLÉES

Code article	**31281172**
EAN 13	**3262571150349**
Classe de protection	**1**
Fréquence	**50 Hz**
IK	**02**
Tension	**230 V**
Puissance	**6 W**
Faisceau	**62 °**
Flux lumineux	**600 Lm**

CARACTÉRISTIQUES GÉNÉRALES

LAMDA FIRST

Non

LES PLUS PRODUIT

- Différents coloris

REMARQUE / NOTA

Article sur commande, consultez-nous.

GARANTIE

5 ans

CARACTÉRISTIQUES DÉTAILLÉES

Température de couleur	**3000 K**
Répartition lumineuse	**Direct ou symétrique**
MacAdam	**2**
IRC	**80**
IP	**20**
Groupe de risque	**1**
Durée de vie	**50000 h**
Indicateur L & B	**L80 B10**
Durée de vie (Lxx Bxx)	**50 000 heures L80 B10**
Détecteur	**NON**
Gradation	**ON/OFF**
Intérieur ou extérieur	**intérieur**
Poids article	**0,400 Kg**
Diamètre	**78 mm**

TÉLÉCHARGEMENT

VISUELS (0.17 MO)