FICHE TECHNIQUE

CODE ARTICLE : 31266341

Eclairage > Luminaires > Plafonnier > Suspendu > LEADER S

DÉSIGNATION ARTICLE : PLAFONNIER LEADER S BLANC D/I MICRO 35W 2090+1470LM 3000K

PHOTOS ET SCHÉMAS

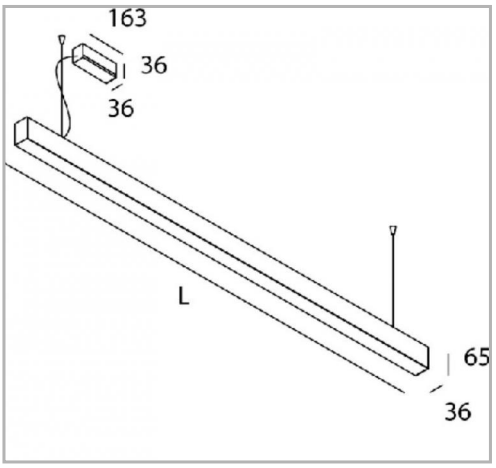

CARACTÉRISTIQUES DÉTAILLÉES

Code article	**31266341**
EAN 13	**3262571174727**
Fréquence	**50 Hz**
IK	**08**
Tension	**230 V**
Puissance	**35 W**
Flux lumineux	**2090+1470 Lm**
MacAdam	**2**
IP	**20**
Durée de vie	**50000 h**
Indicateur L & B	**L90 B10**
Détecteur	**NON**
Gradation	**ON/OFF**

CARACTÉRISTIQUES GÉNÉRALES

LAMDA FIRST

Non

LES PLUS PRODUIT

- Multiples structures géométriques
- Diffuseur opale ou microprismatique

REMARQUE / NOTA

Article sur commande, consultez-nous.

GARANTIE

5 ans

CARACTÉRISTIQUES DÉTAILLÉES

Intérieur ou extérieur	**intérieur**
Puissance	**2200+1550 W/m**
Poids article	**1,700 Kg**

TÉLÉCHARGEMENT

VISUELS (0.382 MO)