FICHE TECHNIQUE

CODE ARTICLE : 31248252

Eclairage > Luminaires > Downlight > Encastré > FIRST SHOP

DÉSIGNATION ARTICLE : DOWNLIGHT FIRST SHOP ROND BLANC 38W 4600LM/830 - 4750LM/840

PHOTOS ET SCHÉMAS

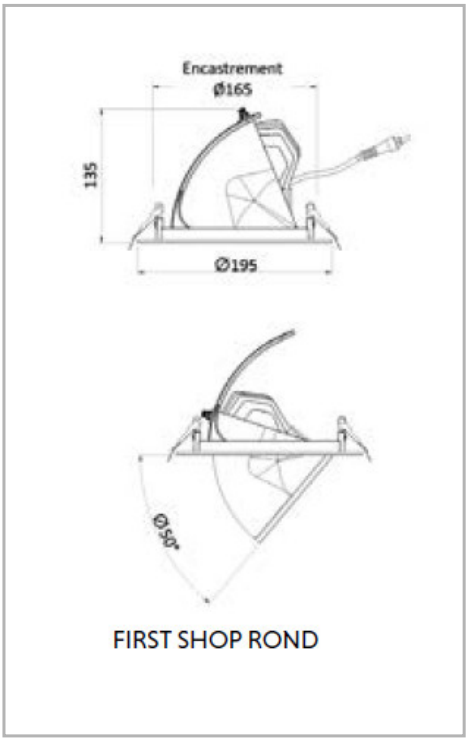

CARACTÉRISTIQUES DÉTAILLÉES

Code article	**31248252**
EAN 13	**3262571177544**
Classe de protection	**2**
Fréquence	**50 Hz**
IK	**05**
Tension	**230 V**
Puissance	**36 W**
Faisceau	**85 °**
Flux lumineux	**4650 / 4750 Lm**

CARACTÉRISTIQUES GÉNÉRALES

LAMDA FIRST
Oui

GARANTIE
3 ans

CARACTÉRISTIQUES DÉTAILLÉES

Température de couleur	**3000 / 4000 K**
MacAdam	

TÉLÉCHARGEMENT

PAGE CATALOGUE (0.14 MO)

VISUELS (0.831 MO)