FICHE TECHNIQUE

CODE ARTICLE : 31247002

Eclairage > Luminaires > Downlight > Encastré > WELL II

PHOTOS ET SCHÉMAS

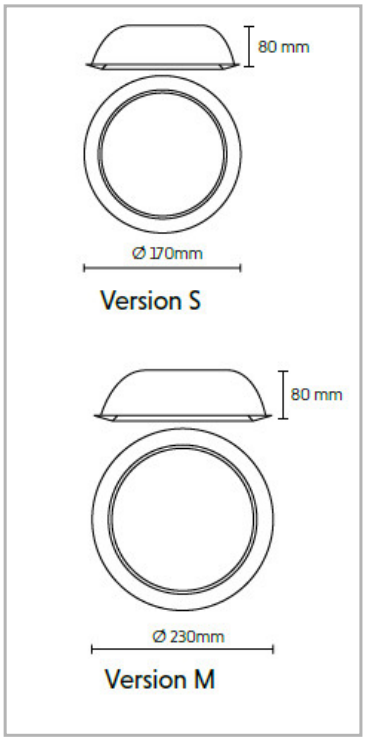

CARACTÉRISTIQUES DÉTAILLÉES

Code article	**31247002**
EAN 13	**3262571166203**
Classe de protection	**2**
Fréquence	**50 Hz**
IK	**05**
Tension	**230 V**
Puissance	**12 W**
Faisceau	**80 °**
Flux lumineux	**1500 Lm**
Température de couleur	**4000 K**

CARACTÉRISTIQUES GÉNÉRALES

LAMDA FIRST

Non

CARACTÉRISTIQUES DÉTAILLÉES

MacAdam	**2**
IRC	**80**
IP	**54**
Groupe de risque	**0**
Durée de vie	**50000 h**
Indicateur L & B	**L80 B10**
Durée de vie (Lxx Bxx)	**50 000 heures L80 B10**
Détecteur	**NON**
Gradation	**ON/OFF**
Intérieur ou extérieur	**intérieur**
Poids article	**0,220 Kg**
Diamètre	**170 mm**

TÉLÉCHARGEMENT

PAGE CATALOGUE (0.1 MO)

VISUELS (0.545 MO)