# FICHE TECHNIQUE

**CODE ARTICLE :** 31246545

Eclairage > Luminaires > Downlight > Encastré > DYN 8

## PHOTOS ET SCHÉMAS

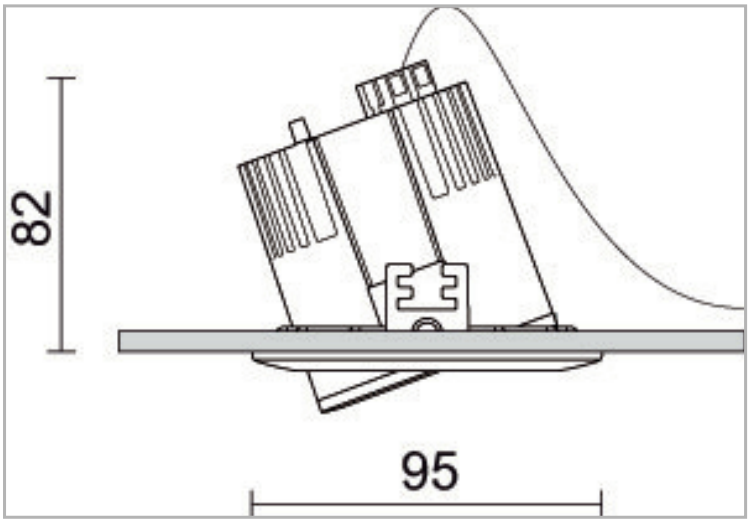


## CARACTÉRISTIQUES DÉTAILLÉES

| | |
|---|---|
| Code article | **31246545** |
| EAN 13 | **3262571168139** |
| Classe de protection | **2** |
| Fréquence | **50 Hz** |
| IK | **10** |
| Tension | **230 V** |
| Puissance | **9 W** |
| Faisceau | **26 °** |
| Flux lumineux | **1100 Lm** |
| Température de couleur | **3000 K** |
| MacAdam | **3** |
| UGR | **<19** |
| IRC | **90** |
| IP | **20** |

## CARACTÉRISTIQUES GÉNÉRALES

**LAMDA FIRST**

Non

## CARACTÉRISTIQUES DÉTAILLÉES

| | |
|---|---|
| Groupe de risque | **1** |
| Durée de vie | **50000 h** |
| Indicateur L & B | **L80 B10** |
| Durée de vie (Lxx Bxx) | **50 000 heures L80 B10** |
| Détecteur | **NON** |
| Gradation | **DALI** |
| Intérieur ou extérieur | **intérieur** |
| Poids article | **0,400 Kg** |

## TÉLÉCHARGEMENT

PAGE CATALOGUE (0.23 MO)

VISUELS (0.078 MO)