FICHE TECHNIQUE

CODE ARTICLE : 31246484

Eclairage > Luminaires > Downlight > Encastré > NITOR

PHOTOS ET SCHÉMAS

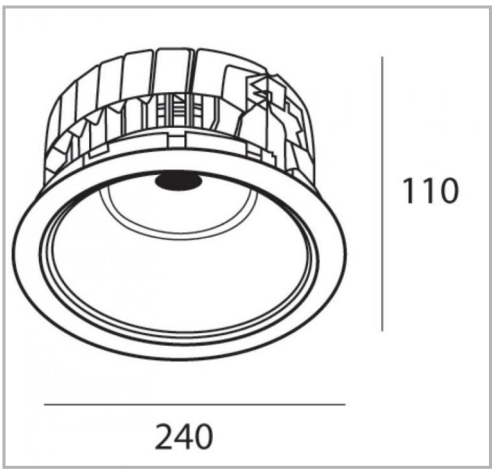

CARACTÉRISTIQUES DÉTAILLÉES

Code article	**31246484**
EAN 13	**3262571165572**
Classe de protection	**1**
Fréquence	**50 Hz**
IK	**06**
Intensité	**250-1050 A**
Tension	**230 V**
Puissance	**13728 W**
Flux lumineux	**1250-4500 Lm**
Température de couleur	**4000 K**

CARACTÉRISTIQUES GÉNÉRALES

LAMDA FIRST

Non

CARACTÉRISTIQUES DÉTAILLÉES

MacAdam	**3**
UGR	**<16**
IRC	**80**
IP	**20**
Groupe de risque	**1**
Durée de vie	**50000 h**
Indicateur L & B	**L90 B10**
Durée de vie (Lxx Bxx)	**50 000 heures L90 B10**
Détecteur	**NON**
Gradation	**ON/OFF**
Intérieur ou extérieur	**intérieur**
Poids article	**2,000 Kg**

TÉLÉCHARGEMENT

PAGE CATALOGUE (0.35 MO)

VISUELS (0.806 MO)