FICHE TECHNIQUE

CODE ARTICLE : 31241705

Eclairage > Luminaires > Downlight > Encastré > BRIO

PHOTOS ET SCHÉMAS

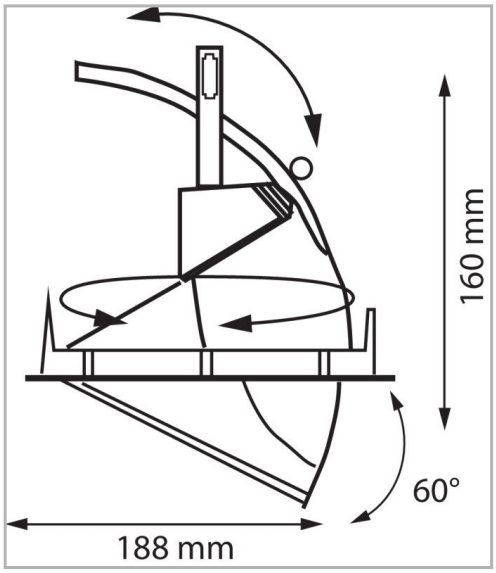

CARACTÉRISTIQUES DÉTAILLÉES

Code article	**31241705**
EAN 13	**3262571121271**
Classe de protection	**2**
Fréquence	**50 Hz**
IK	**07**
Tension	**230 V**
Puissance	**25 W**
Faisceau	**40 °**
Flux lumineux	**2450 Lm**
Température de fonctionnement	**25 °C**
Température de couleur	**3000 K**
THD	**24 %**

CARACTÉRISTIQUES GÉNÉRALES

LAMDA FIRST

Non

TECHNIQUE ET INSTALLATION

Installation dans faux plafond d'épaisseur 3 à 30mm.

Diamètre d'encastrement : 127mm (version MINI) ou 175mm.

REMARQUE / NOTA

(10 pièces minimum)

- faisceau 10°.

- version DALI.

- Bluetooth.

- IRC > 90.

- coloris noir

- teinte pour alimentation :

poisson, viande, fruits, boulangeries.

GARANTIE

5 ans

CARACTÉRISTIQUES DÉTAILLÉES

Facteur de puissance (?)	**0,91**
MacAdam	**2**
UGR	**<19**
IRC	**>80**
IP	**20**
Groupe de risque	**1**
Durée de vie	**50000 h**
Indicateur L & B	**L80 B20**
Durée de vie (Lxx Bxx)	**50 000 heures L80 B20**
Détecteur	**NON**
Gradation	**ON/OFF**
Inclinable	**+20° / -60 °**
Intérieur ou extérieur	**intérieur**
Recouvrable	**NON**
Poids article	**1,140 Kg**

TÉLÉCHARGEMENT

VISUELS (0.384 MO)