FICHE TECHNIQUE

CODE ARTICLE : 31241658

Eclairage > Luminaires > Downlight > Encastré > BRIO

PHOTOS ET SCHÉMAS

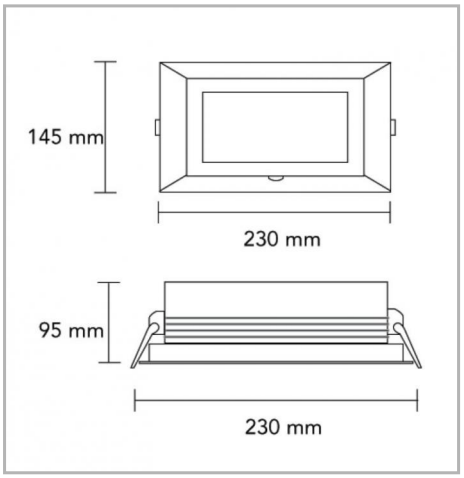

CARACTÉRISTIQUES DÉTAILLÉES

Code article	**31241658**
EAN 13	**3262571121141**
Classe de protection	**1**
Fréquence	**50 Hz**
IK	**07**
Puissance	**37 W**
Faisceau	**65 °**
Flux lumineux	**4100 Lm**
Température de fonctionnement	**25 °C**
Température de couleur	**•3000** **•4000 K**
THD	**24 %**
Facteur de puissance (?)	**0,91**
MacAdam	**2**
IRC	**>80**

CARACTÉRISTIQUES GÉNÉRALES

LAMDA FIRST

Non

TECHNIQUE ET INSTALLATION

Installation dans UN faux plafond BA13, épaisseur de 3 à 30mm.

Livré avec driver.

REMARQUE / NOTA

B = blanc, G = gris

NORMES

CE

GARANTIE

5 ans

CARACTÉRISTIQUES DÉTAILLÉES

IP	**54**
Groupe de risque	**1**
Durée de vie (Lxx Bxx)	**50000 h L80 B20 à Ta max**
Détecteur	**NON**
Gradation	**ON/OFF**
Inclinable	**35 °**
Intérieur ou extérieur	**intérieur**
Recouvrable	**NON**
Poids article	**1,500 Kg**
Diamètre emmanchement	**115 mm**

TÉLÉCHARGEMENT

VISUELS (0.116 MO)