FICHE TECHNIQUE

CODE ARTICLE : 31241631

Eclairage > Luminaires > Downlight > Encastré > BRIO

PHOTOS ET SCHÉMAS

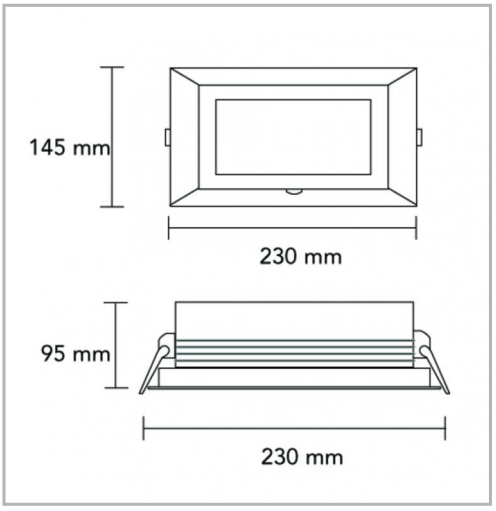

CARACTÉRISTIQUES DÉTAILLÉES

Code article	**31241631**
EAN 13	**3262571169938**
IK	**07**
Flux lumineux	**3522 Lm**
IRC	**>80**
IP	**54**
Groupe de risque	**1**
Durée de vie (Lxx Bxx)	**50000 h L80 B20 à Ta max**
Détecteur	**NON**
Gradation	**ON/OFF**

CARACTÉRISTIQUES GÉNÉRALES

LAMDA FIRST

Non

CARACTÉRISTIQUES DÉTAILLÉES

Inclinable	**35 °**
Intérieur ou extérieur	**intérieur**
Recouvrable	**NON**
Poids article	**0,890 Kg**

TÉLÉCHARGEMENT

VISUELS (0.388 MO)