FICHE TECHNIQUE

CODE ARTICLE : 31208342

Eclairage > Luminaires > Applique > Saillie > FIRST CAND

DÉSIGNATION ARTICLE : APPLIQUE LED FIRST CAND 12W 610LM 3000K

PHOTOS ET SCHÉMAS

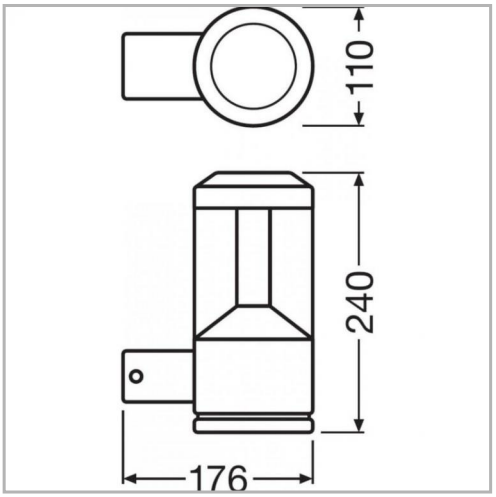

CARACTÉRISTIQUES DÉTAILLÉES

Code article	**31208342**
EAN 13	**3262571153159**
Classe de protection	**1**
Fréquence	**50 Hz**
IK	**06**
Tension	**230 V**
Finition	**RAL 7022**
Puissance	**12 W**
Flux lumineux	**610 Lm**
Température de couleur	**3000 K**
THD	**24 %**
Facteur de puissance (?)	**0,91**

CARACTÉRISTIQUES GÉNÉRALES

LAMDA FIRST

Oui

GARANTIE

3 ans

CARACTÉRISTIQUES DÉTAILLÉES

MacAdam	**5**
IRC	**>80**
IP	**54**
Groupe de risque	**0**
Durée de vie (Lxx Bxx)	**30 000 heures L70 B50**
Détecteur	**NON**
Gradation	**ON/OFF**
Intérieur ou extérieur	**extérieur**
Poids article	**1,300 Kg**

TÉLÉCHARGEMENT

VISUELS (0.235 MO)