FICHE TECHNIQUE

CODE ARTICLE : 31142102

Eclairage > Luminaires > Plafonnier > Suspendu > ILUS

DÉSIGNATION ARTICLE : PLAFONNIER ILUS D/I OPALE 36/33W 3520/3040LM 4000K

PHOTOS ET SCHÉMAS

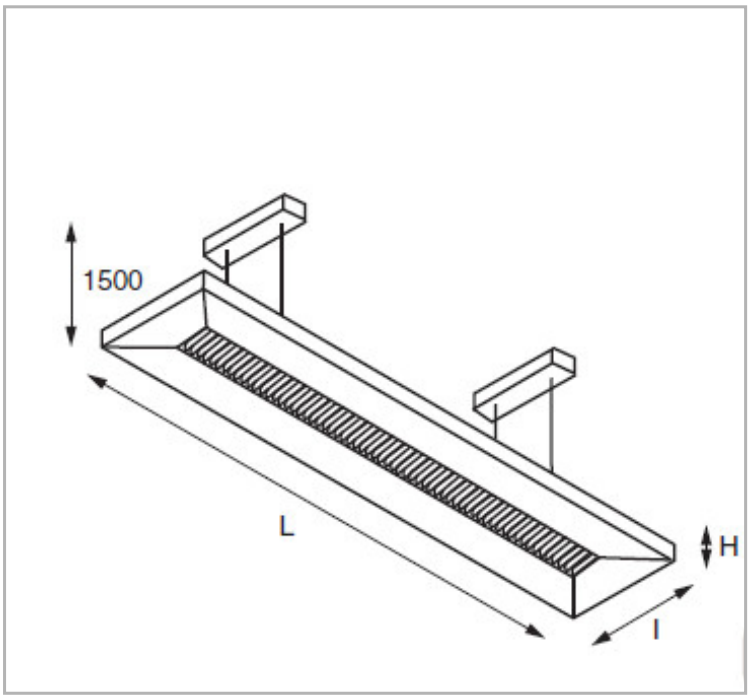

CARACTÉRISTIQUES DÉTAILLÉES

Code article	**31142102**
EAN 13	**3262571147141**
Classe de protection	**1**
IK	**07**
Finition	**LAQUE POUDRE EPOXY GRIS**
Puissance	**36/33 W**
Flux lumineux	**3500/3000 Lm**
Température de fonctionnement	**X °C**
Répartition lumineuse	**DIRECT/INDIRECT**
THD	**24 %**

CARACTÉRISTIQUES GÉNÉRALES

TECHNIQUE ET INSTALLATION

Fixation directe à la dalle à l'aide de 4 câbles en acier longueur 1,50m, réglage progressif en hauteur. Câble d'alimentation fourni.

CARACTÉRISTIQUES DÉTAILLÉES

Facteur de puissance (?)	**0,91**
IRC	**80**
IP	**40**
Durée de vie	**50000 h**
Indicateur L & B	**L80 B10**
Durée de vie (Lxx Bxx)	**50000 h L80 B10 à Ta max**
Détecteur	**NON**
Gradation	**ON/OFF**
Intérieur ou extérieur	**intérieur**
Eclairement	**3520 + 3040 Lux**
Poids article	**10,000 Kg**

TÉLÉCHARGEMENT

VISUELS (0.075 MO)