FICHE TECHNIQUE

CODE ARTICLE : 31141104

Eclairage > Luminaires > Plafonnier > Suspendu > SAIL

DÉSIGNATION ARTICLE : PLAFONNIER SAIL DIRECT/INDIRECT 63W 5800LM 4000K

PHOTOS ET SCHÉMAS

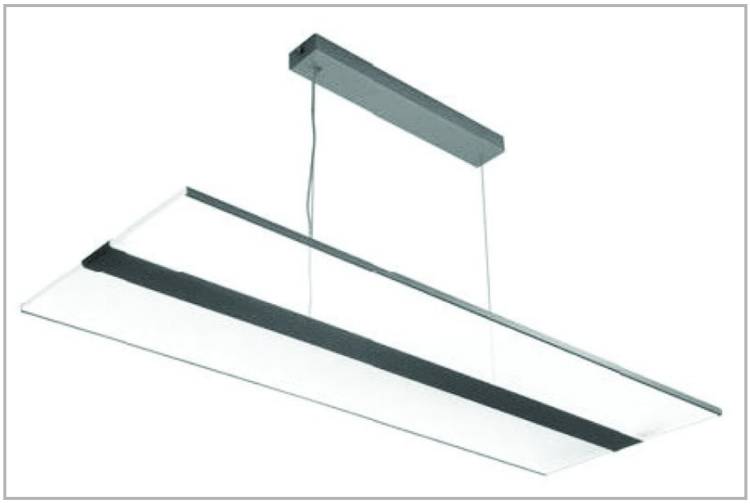

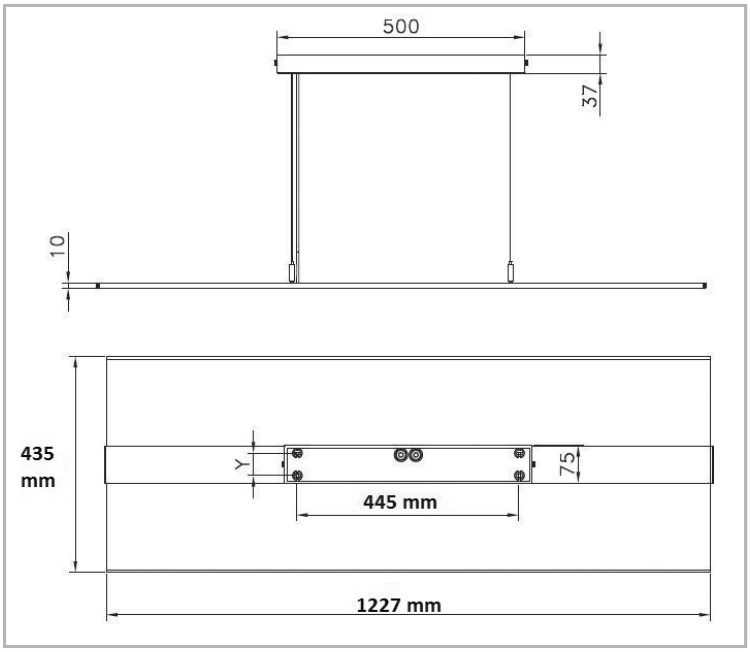

CARACTÉRISTIQUES DÉTAILLÉES

Code article	**31141104**
EAN 13	**3262571169587**
Classe de protection	**1**
Fréquence	**50 Hz**
IK	**06**
Tension	**230 V**
Finition	**blanc ou noir**
Puissance	**63 W**
Flux lumineux	**5800 Lm**
Température de couleur	**4000 K**
Répartition lumineuse	**DIRECT/INDIRECT**
THD	**24 %**

CARACTÉRISTIQUES GÉNÉRALES

LAMDA FIRST

Non

LES PLUS PRODUIT

- Ultra fin
- Diffuseur translucide

REMARQUE / NOTA

Article sur commande, consultez-nous.

GARANTIE

5 ans

CARACTÉRISTIQUES DÉTAILLÉES

Facteur de puissance (?)	**0,91**
MacAdam	**3**
IRC	**>80**
IP	**20**
Groupe de risque	**0**
Durée de vie	**50000 h**
Indicateur L & B	**L80 B10** **80 000 L80 B50**
Durée de vie (Lxx Bxx)	**80 000 heures L80 B50 / 50 000 heures L80 B10**
Détecteur	**NON**
Gradation	**ON/OFF**
Intérieur ou extérieur	**intérieur**
Poids article	**7,000 Kg**

TÉLÉCHARGEMENT

VISUELS (0.09 MO)