FICHE TECHNIQUE

CODE ARTICLE : 31111176

Eclairage > Luminaires > Plafonnier > Saillie > STRATUS SPORT

DÉSIGNATION ARTICLE : REFLECTEUR STRATUS EXT 132W 17000LM 4000K + VERRE

PHOTOS ET SCHÉMAS

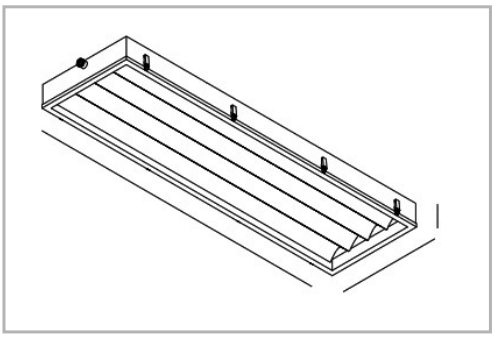

CARACTÉRISTIQUES DÉTAILLÉES

Code article	**31111176**
EAN 13	**3262571102614**
Classe de protection	**1**
Fréquence	**50 Hz**
IK	**08**
Puissance	**132 W**
Flux lumineux	**17000 Lm**
MacAdam	**3**
IP	**65**
Groupe de risque	**1**
Durée de vie	**50000 h**
Indicateur L & B	**L80 B10**
Durée de vie (Lxx Bxx)	**50000 h L80 B10 à Ta max**
Détecteur	**NON**

CARACTÉRISTIQUES GÉNÉRALES

LAMDA FIRST

Non

TECHNIQUE ET INSTALLATION

Accessoires :
Kit d'installation plafonnier (CMPS) ou kit de suspension (KFS) à commander obligatoirement. Connecteur rapide femelle pré-câblé.
Emploi d'un câble souple impératif pour garantir les caractéristiques d'étanchéité.

REMARQUE / NOTA

Version avec verre de fermeture.
EXT = extensif, INT = intensif

GARANTIE

5 ans

CARACTÉRISTIQUES DÉTAILLÉES

Gradation	**ON/OFF**
Intérieur ou extérieur	**intérieur**
Poids article	**18,000 Kg**

TÉLÉCHARGEMENT

PAGE CATALOGUE (0.27 MO)

VISUELS (0.314 MO)