FICHE TECHNIQUE

CODE ARTICLE : 31111156

Eclairage > Luminaires > Plafonnier > Saillie > STRATUS SPORT

DÉSIGNATION ARTICLE : REFLECTEUR STRATUS INT 120W 16500LM 4000K + VERRE

PHOTOS ET SCHÉMAS

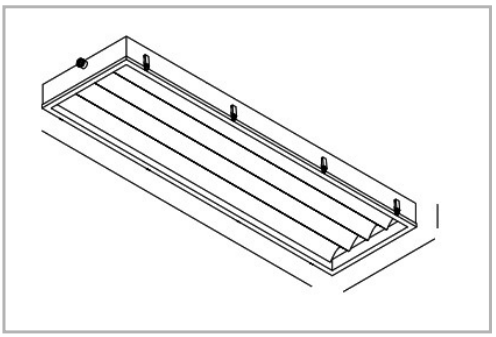

CARACTÉRISTIQUES DÉTAILLÉES

Code article	**31111156**
EAN 13	**3262571102546**
Classe de protection	**1**
Fréquence	**50 Hz**
IK	**08**
Puissance	**120 W**
Flux lumineux	**16500 Lm**
Température de couleur	**4000 K**
Répartition lumineuse	**DIRECT**
THD	**24 %**
Facteur de puissance (?)	**0,91**
MacAdam	**3**
UGR	**<21**

CARACTÉRISTIQUES GÉNÉRALES

LAMDA FIRST

Non

TECHNIQUE ET INSTALLATION

Accessoires :
Kit d'installation plafonnier (CMPS) ou kit de suspension (KFS) à commander obligatoirement. Connecteur rapide femelle pré-câblé.
Emploi d'un câble souple impératif pour garantir les caractéristiques d'étanchéité.

REMARQUE / NOTA

Version avec verre de fermeture.
EXT = extensif, INT = intensif

GARANTIE

5 ans

CARACTÉRISTIQUES DÉTAILLÉES

IRC	**>80**
IP	**65**
Groupe de risque	**1**
Durée de vie	**50000 h**
Indicateur L & B	**L80 B10**
Durée de vie (Lxx Bxx)	**50000 h L80 B10 à Ta max**
Détecteur	**NON**
Gradation	**ON/OFF**
Intérieur ou extérieur	**intérieur**
Eclairement	**16500 Lux**
Poids article	**18,000 Kg**

TÉLÉCHARGEMENT

PAGE CATALOGUE (0.27 MO)

VISUELS (0.314 MO)