FICHE TECHNIQUE

CODE ARTICLE : 10010083

Fils et câbles > Accessoires Fils et Câbles > Gamme industrielle > Cosses > COSSES TUBULAIRES CUIVRE

PHOTOS ET SCHÉMAS

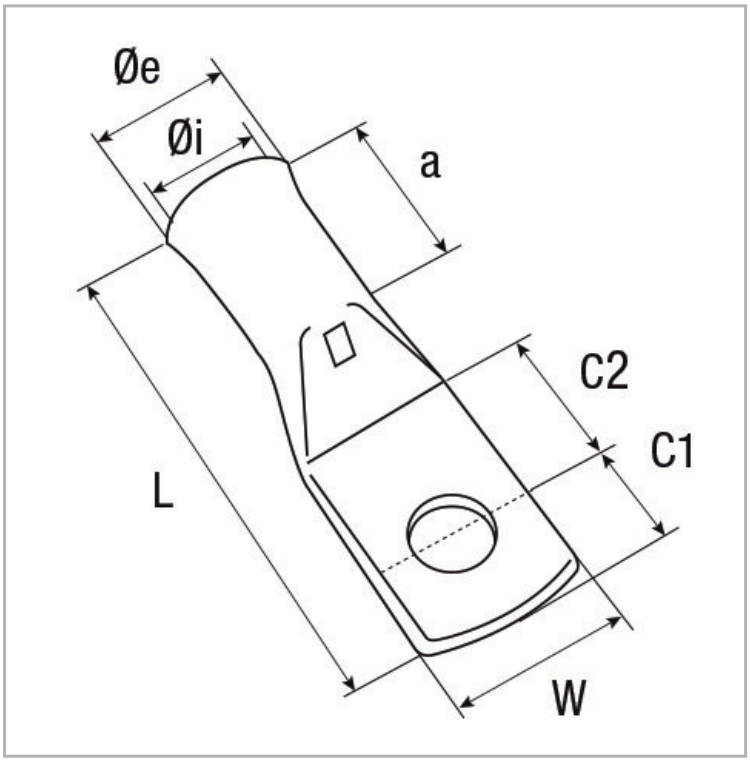

CARACTÉRISTIQUES DÉTAILLÉES

Code article	**10010083**
Section	**35 mm²**
Courant de court-circuit max. ecran.	**50 1s. (kA)**
Ø trou de bornage	**10 mm**
Matrice	**..HCU35**
Référence fournisseur	**35-10CT**
Conditionnement	**50**
Conditionnement	**Boîte cartonnée de 50 pièces**
Poids article	**0,016 Kg/Km**
W	**17 mm**
Ø i	**7,9 mm**

CARACTÉRISTIQUES GÉNÉRALES

CARACTÉRISTIQUES

Etamage électrolytique.

Autres revêtements sur demande.

Entrée tulipée à partir de 10 mm².

Série non tulipée sur demande, enlever le “T” à la référence.

INFORMATIONS COMPLÉMENTAIRES

Autres bornages sur demande.

NORME COURTE

NF C 20-130

NORMES

Conforme à la norme NF C 20-130.

ROHS

0

CARACTÉRISTIQUES DÉTAILLÉES

Ø e	**11 mm**
C1	**9 mm**
C2	**10 mm**
a	**16,5 mm**
L	**43,5 mm**

TÉLÉCHARGEMENT

PAGE CATALOGUE (0.25 MO)

VISUELS (0.231 MO)