# COFFRET PRISES CM404204
# 4xNF + 2xCEE 16A 3P
# ID 4P 40A 30mA+ 2DJ 2P 16A+1DJ 3P 16A

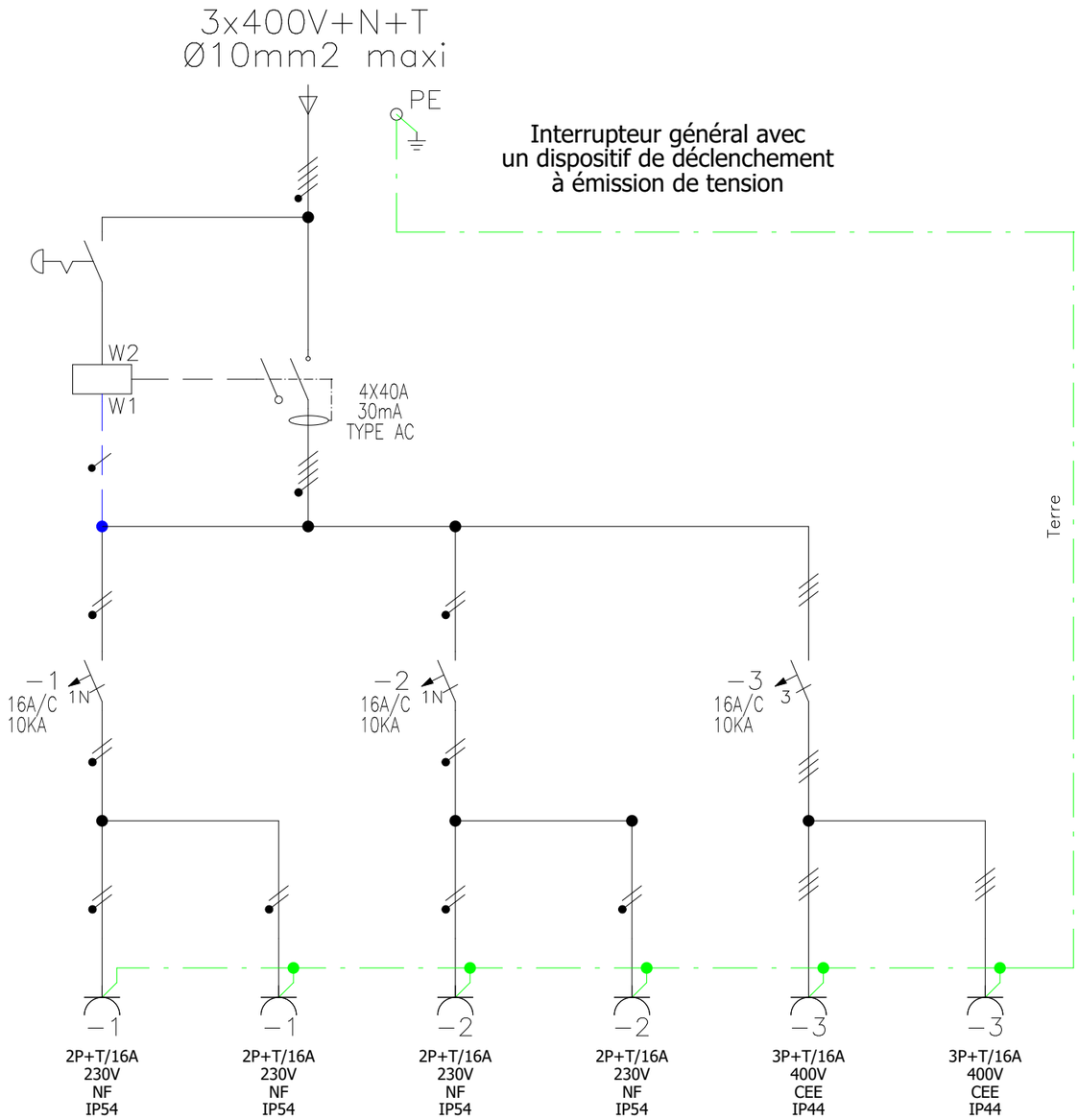


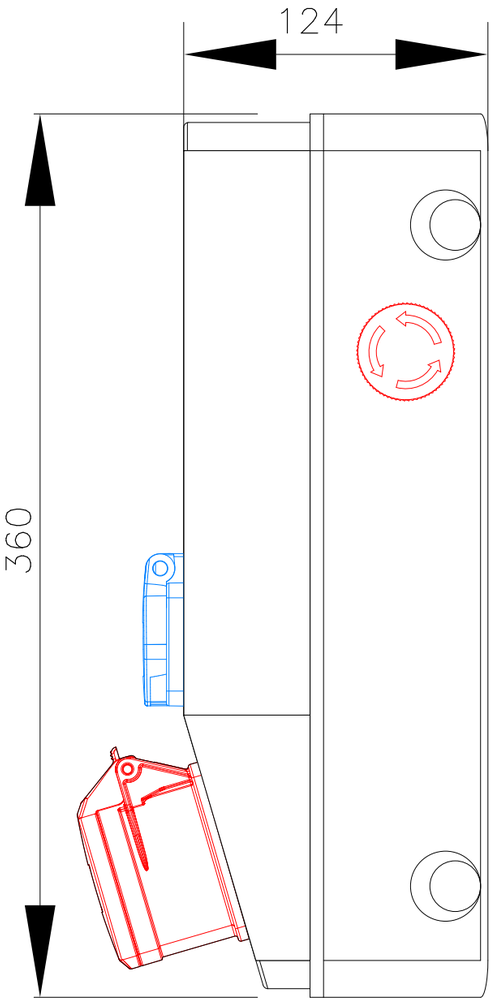


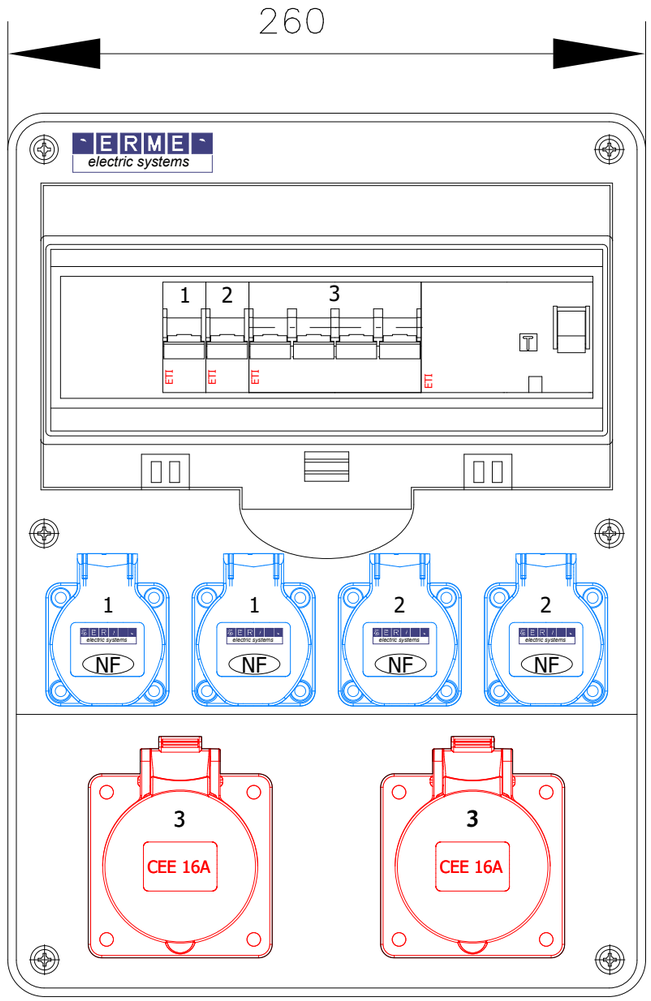


| Ind. | Date | Nom | Désignation |
|---|---|---|---|
| | | | |
| | | | |
| | | | |
| | | | |

SERMES
electric systems

Description du Projet
Coffret de chantier triphasé 40A
CM404204

| Projet | Indice | Page N° |
|---|---|---|
| 48449208 | 1 | 1 |
| Numéro de l'affaire: 48 44 9208 | | Sur pages: 1 |

SERMES S.A. - Appareillage et Systèmes — 14, rue des Frères Eberts - 67100 STRASBOURG

Dessinateur : E.BERTRAND

Suivi Affaire : E.BERTRAND

Date de création : 01/07/2020

Projet : 48449208 — Edition : 01.07.20 — Heure : 15:13:12